HYDR*IM* 112W G4+

Laveur d'instruments

Manuel utilisateur

SciCan | *Votre Spécialiste en Contrôle des Infections*

95-117141 CA FR R4

Table des matières

1. Informations générales 4

1.1 Informations importantes concernant l'utilisation de votre HYDRIM 4

2. Se familiariser avec votre HYDRIM 6

2.1 Principes de fonctionnement 6
2.2 Caractéristiques principales 6
2.3 Dispositifs de sécurité 6
2.4 Vue d'ensemble de l'appareil 7
2.5 Vue d'ensemble de l'écran tactile 8

3. Mise en place 9

3.1 Installation de votre HYDRIM 9

4. Sélection des programmes de lavage 10

5. Chargement de charriots, racks et paniers 11

5.1 Paniers et racks pour instruments 12
5.2 Exemples de configurations de charge 13

6. Première utilisation 15

7. Connexion de l'HYDRIM à un réseau 16

7.1 Connexion à un réseau sans fil 16
7.2 Connexion à un réseau câblé 16

8. Solution de nettoyage HIP 17

8.1 Rechargement de la solution de nettoyage HIP 17

9. Système d'adoucissement de l'eau 18

9.1 Remplissage du réservoir de sel adoucisseur d'eau 18
9.2 Réglage du système d'adoucissement de l'eau 19

10. Système d'aide au rinçage 21

11. Fonctionnement général 22

11.1 Recommandations pour le retraitement des instruments 22
11.2 Alerte de faible teneur en sel 22
11.3 Écran de pré-cycle 23
11.4 Exécution d'un cycle 23
11.5 Réglage du temps de séchage 25
11.6 Interruption ou abandon en milieu de cycle 25
11.7 Interruption ou abandon pendant le séchage 25
11.8 Ouverture de la porte sans alimentation électrique 25

12. Vue d’ensemble des réglages de base 26

13. Configuration de la traçabilité des charges 27

13.1 Activation de la traçabilité des charges 27
13.2 Désactivation de l'option GUEST 27
13.3 Définition des noms d'utilisateur et des mots de passe 27
13.4 Utilisation du mode Documentation 28

14. Stockage, récupération et impression des enregistrements de cycle 29
14.1 Récupération des informations de cycle à l'aide de l'écran tactile 29
14.2 Exportation des informations de cycle vers une clé USB ou un courrier électronique 29
14.3 Connexion à une imprimante 29
14.4 Lecture d'une impression de cycle 29

15. Connexion de votre appareil à my.COLTENE 30

16. Nettoyage et entretien 31
16.1 Accès aux vidéos d'apprentissage 31
16.2 Remplacement du filtre à air 31
16.3 Entretien du filtre de chambre 31
16.4 Entretien du bras de lavage 32
16.5 Nettoyage de l'appareil 32
16.6 Alerte de maintenance 32

17. Tests et validation de l'appareil 33
17.1 Tests à effectuer par l'utilisateur 33
17.2 Indicateurs de test de lavage 34

18. Dépannage 35

19. Arrêt prolongé, déconnexion et élimination 37
19.1 Arrêt prolongé – Utilisation du mode suspension d'activité (« Vacation mode ») 37
19.2 Déconnexion de l'HYDRIM 37
19.3 Élimination des emballages et mise hors service des unités 37

20. Pièces détachées et accessoires 38

21. Garantie limitée 39

22. Spécifications 40

Informations concernant le fabricant et le service clientèle

Pour toute demande de service ou de réparation :

Au Canada 1-800-667-7733
États-Unis : 1-800-221-3046
International : (416) 446-4500
Courriel : techservice.ca@scican.com

COLTENE International Dental Group

Fabriqué pour :
Dent4You AG
Bahnhofstrasse 2
CH-9435 Heerbrugg

Distribué par :
SciCan Ltd.
1440 Don Mills Road,
Toronto ON M3B 3P9 / Canada

Coltene/Whaledent Inc.
235 Ascot Pkwy.
Cuyahoga Falls, OH 44223 / USA

COLTENE GROUP

Manuel utilisateur HYDRIM 112 G4+. Copyright 2025 SciCan. Tous droits réservés.
HYDRIM est une marque déposée de SciCan Ltd. Toutes les autres marques citées dans ce manuel sont la propriété de leurs détenteurs respectifs.

1. Informations générales

1.1 Informations importantes concernant l'utilisation de votre HYDRIM

Utilisation prévue

Le SciCan HYDRIM 112W G4+ est conçu pour être utilisé par les professionnels de la santé pour nettoyer les instruments dentaires et médicaux. Il complète les autoclaves STATIM, STATCLAVE et BRAVO en préparant rapidement et de manière hygiénique les instruments souillés pour la stérilisation. Lorsqu'il est utilisé correctement, l'HYDRIM est efficace pour éliminer les restes sur les instruments pouvant entrainer l'isolation des microorganismes pendant la stérilisation. La stérilisation terminale DOIT suivre le traitement dans l'HYDRIM.

Voici quelques exemples d'instruments médicaux et dentaires pouvant être nettoyés dans le laveur d'instruments HYDRIM :

- Détartreurs, spatules et pinces hémostatiques en acier inoxydable.
- Écarteurs, porte-aiguilles, crochets à peau, pinces à tissus, ciseaux, curettes et autres instruments en acier inoxydable exempts de cavités profondes.
- Canule d'aspiration ou autres plastiques creux.

Avant d'utiliser l'appareil

Pour garantir des années d'utilisation sure et sans problème, lisez attentivement ce manuel utilisateur avant d'utiliser l'appareil. L'HYDRIM 112W ne convient qu'aux applications énumérées dans ce manuel. L'utilisation de l'HYDRIM 112W à d'autres fins peut être dangereuse. Le fabricant légal ne peut être tenu responsable des dommages causés par une utilisation inappropriée.

Les instructions d'utilisation, d'entretien et de remplacement doivent être respectées pour que l'appareil fonctionne comme prévu. Toutes les marques citées dans ce manuel sont la propriété de leurs détenteurs respectifs. Le contenu de ce manuel peut être modifié sans préavis pour suivre les changements et les améliorations apportés au produit HYDRIM.

Installation agréée

L'HYDRIM 112W ne doit être installé et entretenu que par un prestataire agréé car il s'agit d'un appareil de catégorie d'installation II. Avant de brancher l'appareil, l'installateur doit vérifier que la tension et la fréquence de l'alimentation électrique correspondent aux indications des instructions d'installation. L'appareil doit être branché sur une prise de terre. Attention : cet appareil n'est complètement isolé de l'alimentation électrique que lorsqu'il est débranché ou que le disjoncteur est désactivé. Cela doit être fait avant toute réparation.

Solution de nettoyage

L'HYDRIM 112W doit être exclusivement utilisé avec la solution de nettoyage HIP™. L'appareil ne fonctionnera pas comme prévu si des détergents ou des produits de nettoyage non agréés par le fabricant légal sont utilisés. L'utilisation d'autres détergents ou produits de nettoyage pourrait endommager l'appareil, les instruments, provoquer une formation excessive de mousse et annuler la garantie. Ne pas utiliser de solvants dans cet appareil.

Qualité de l'eau

Le carbonate de calcium est la principale cause de la dureté de l'eau et laisse des taches blanches ou des écailles. L'HYDRIM 112W est équipé d'un système d'adoucissement de l'eau intégré qui doit être réglé en fonction de la dureté de l'eau locale. Pour connaitre les réglages de régénération recommandés, reportez-vous à la section Réglage du système d'adoucissement de l'eau.

Qualifications des utilisateurs

L'utilisation et l'entretien de cet appareil doivent être réservés à un personnel spécialisé et agréé.

Réparations et modifications

Ne permettez à personne d'autre que du personnel homologué de fournir des pièces, d'assurer l'entretien ou la maintenance de votre HYDRIM.

Le fabricant légal n'est pas responsable des dommages directs, indirects ou consécutifs causés par l'entretien, la maintenance ou les réparations effectués sur l'HYDRIM 112W par un tiers non agréé, ou pour l'utilisation d'équipement ou de pièces fabriqués par un tiers, y compris les pertes de profits, toute perte commerciale, perte économique, ou perte résultant de blessures corporelles.

N'introduisez jamais d'objets dans les trous ou les ouvertures du corps de l'appareil. Cela pourrait endommager l'appareil et/ou présenter un danger pour l'opérateur.

Ne retirez jamais les couvercles latéraux ou supérieurs de l'appareil, car ces panneaux constituent le système de protection contre l'incendie de l'appareil. L'installation d'un appareil sans ces panneaux compromettrait la protection contre l'incendie.

Rapport d'accident

Tout accident doit être signalé au fabricant et/ou à l'autorité compétente du lieu de résidence de l'utilisateur et/ou du patient.

Symboles sur l'appareil

Prêtez attention aux symboles suivants visibles sur l'appareil :			
	Attention : Surface chaude et/ou vapeur chaude.	MD	**Dispositif médical**
	Attention : Se référer au manuel pour plus de détails.		**Attention :** Risque de choc électrique. Débrancher l'alimentation avant de procéder à l'entretien.

Conformité Wi-Fi

Cet appareil a été testé et déclaré conforme aux limites imposées aux appareils numériques de classe B conformément à la partie 15 sous-partie B de la Commission fédérale des communications. L'énergie totale rayonnée par l'antenne principale connectée à la carte sans fil est conforme à la limite de la FCC de l'exigence SAR (Specific Absorption Rate / débit d'absorption spécifique) conformément à la section 1093 de la partie 2 du 47 CFR, lorsque l'appareil a été testé. L'antenne de transmission de la carte sans fil est située dans la façade avant.

Considérations relatives à la transmission sans fil

Pour se conformer aux exigences de la Commission fédérale des communications des États-Unis, de l'ETSI et d'Industrie Canada en matière d'exposition aux radiofréquences, l'antenne utilisée pour cet émetteur a été installée de manière à assurer une distance de séparation d'au moins 20 cm (3/4") par rapport à toute personne et ne doit pas être située ou fonctionner en conjonction avec une autre antenne ou un autre émetteur (l'antenne de transmission de la carte sans fil se trouve dans la façade avant).

Clause de non-responsabilité

- Ne permettez à personne d'autre que le personnel agréé de fournir des pièces pour l'entretien ou la maintenance de votre HYDRIM 112W. Le fabricant légal n'est pas responsable des dommages directs, indirects ou consécutifs causés par l'entretien, la maintenance ou les réparations effectués sur l'HYDRIM 112W par du personnel non agréé, ou pour l'utilisation d'équipement ou de pièces fabriqués par un tiers, y compris les pertes de profits, toute perte commerciale, perte économique, ou perte résultant de blessures corporelles.
- Ne retirez jamais les panneaux de l'appareil et n'introduisez jamais d'objets dans les trous ou les ouvertures du corps de l'appareil. Cela pourrait endommager l'appareil et/ou présenter un danger pour l'opérateur.
- Si l'appareil est utilisé d'une manière autre que celle spécifiée, la protection assurée par l'équipement peut être compromise.
- Les solutions de nettoyage peuvent être irritantes. Éviter le contact avec les yeux et la bouche.
- Ne jamais s'asseoir, se tenir debout ou s'appuyer sur la porte ouverte. L'appareil peut basculer vers l'avant et provoquer des blessures.
- Mettez toujours l'appareil hors tension avant d'ajouter du sel adoucisseur, des solutions ou d'effectuer la maintenance de routine de l'appareil.
- Le propriétaire ne doit pas permettre à un personnel autre que le personnel spécialisé et agréé d'utiliser l'appareil.
- Nous recommandons de laisser l'appareil ALLUMÉ EN PERMANENCE, en particulier lorsqu'il n'y a pas de personnel dans le bureau et qu'aucun mécanisme de fermeture de l'eau n'est installé. Le fait de laisser l'appareil allumé activera la pompe de vidange si de l'eau s'écoule dans la chambre en raison d'une circonstance défectueuse.
- Si l'appareil n'est pas utilisé pendant une semaine ou plus, suivez les étapes décrites dans la section *Mode suspension d'activité* pour vous assurer que l'appareil est prêt pour la prochaine utilisation.

2. Se familiariser avec votre HYDRIM

2.1 Principes de fonctionnement

Conçu pour les charges utilisées dans les cabinets dentaires, l'HYDRIM 112W peut être configuré pour plusieurs arrangements d'instruments différents avec des options de rack pour jusqu'à 10 cassettes et 4 paniers. Il dispose de trois cycles de nettoyage, chacun avec un séchage optimisé.

L'HYDRIM 112W utilise de l'eau chaude, une pression d'eau élevée et une solution de nettoyage HIP distribuée avec précision pour nettoyer les instruments dentaires jusqu'à ce qu'ils soient exempts de taches et parfaitement secs. La technologie G4+ enregistre et surveille l'historique des cycles pour le stockage des données dans l'unité et dans le nuage. L'HYDRIM 112W termine chaque cycle avec des instruments propres et secs. C'est une étape essentielle qui permettra à votre autoclave de fonctionner de manière optimale, car les charges d'instruments qui commencent la stérilisation à sec, finissent à sec.

2.2 Caractéristiques principales

Des cycles rapides incluent un séchage actif, avec de l'air chauffé filtré HEPA remplissant la chambre pour chasser l'humidité, laissant vos instruments prêts à être stérilisés dès l'ouverture de la porte de l'HYDRIM.

L'HYDRIM a un encombrement de laveur standard mais une des chambres les plus larges de sa catégorie. D'une capacité de 112 litres, la **chambre en acier inoxydable** peut contenir jusqu'à 10 cassettes et 4 paniers.

Plusieurs options de configuration pour un chargement facile afin de répondre aux besoins de retraitement des instruments de n'importe quel cabinet.

Écran LCD adapté aux gants protégé par un verre Panda résistant aux rayures, un verre durci chimiquement utilisé pour de nombreux smartphones.

Des tutoriels vidéo et des instructions interactives à l'écran vous montrent comment entretenir rapidement votre HYDRIM.

La documentation du processus G4+ améliore la tenue des registres et se connecte au portail de services numériques myCOLTENE.

Le système de séchage de l'air protégé par un filtre HEPA piège et retient ce qui peut être en suspension dans l'air : le pollen, la saleté, la poussière, l'humidité, les bactéries, les virus et les aérosols liquides, courants dans les cabinets dentaires.

Le mode de documentation amélioré ajoute des informations sur l'utilisateur et le contenu de la charge pour vos dossiers afin de montrer non seulement quand un cycle a été exécuté, mais aussi qui l'a démarré, qui l'a arrêté et ce qui a été lavé.

La surveillance de la porte permet de s'assurer que la serrure de la porte est prête, enclenchée et verrouillée pendant la durée du cycle.

Consommation économique de détergent et d'eau. Le cycle type utilise 72 ml / 2,4 fl oz de solution de nettoyage HIP et surveille l'utilisation pour s'assurer que vous ne démarrez pas un cycle sans assez de détergent pour le terminer. La consommation d'eau est parmi les plus faibles de la catégorie, tout en bénéficiant d'une efficacité accrue.

Le mode suspension d'activité permet de maintenir votre appareil en état de fonctionnement pendant les périodes d'inutilisation prolongées, afin qu'il soit prêt à fonctionner dès que vous le souhaitez.

Les rappels de maintenance vous permettent de respecter le calendrier afin que votre appareil soit toujours dans un état optimal.

Séchage sans taches grâce à la technologie de l'aide au rinçage.

2.3 Dispositifs de sécurité

Protection contre les surtensions

- Les disjoncteurs protègent l'électronique de l'appareil contre les surtensions et peuvent être facilement réinitialisés par un technicien.

Système redondant pour le chauffage de l'eau

- Le disjoncteur thermique du chauffe-eau protège l'appareil d'une surchauffe.
- Le pressostat de sécurité du chauffe-eau détecte la présence d'eau dans l'appareil et empêche le chauffe-eau de se mettre en marche lorsqu'il n'y a pas d'eau en circulation.

Protection contre la surchauffe du sèche-linge

- L'interrupteur thermique du réchauffeur d'air et le disjoncteur thermique protègent le système de séchage contre les situations de surchauffe.

Protection de l'électronique

- Les fusibles de la carte contrôleur protègent l'électronique de l'appareil.
- Un fusible en ligne de 4A protège les composants du circuit 24V de l'unité.

2.4 Vue d'ensemble de l'appareil

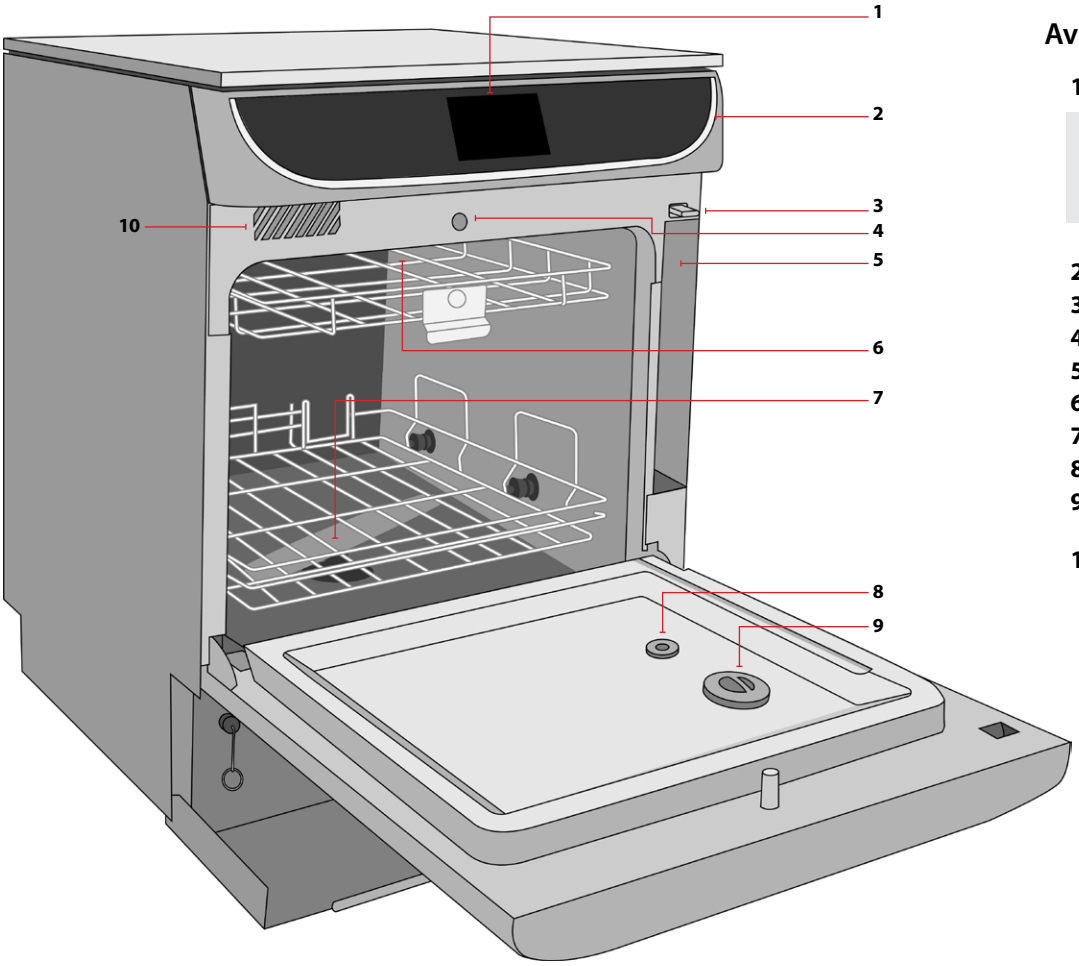

Avant – porte ouverte

1. Écran tactile LCD

Appuyez sur 🔒 verrouillage pour ouvrir la porte.

2. Voyant d'état LED
3. Port USB
4. Loquet de porte
5. Compartiment à détergent
6. Bras de lavage supérieur (non illustré)
7. Bras de lavage inférieur
8. Sortie du distributeur de produit de rinçage
9. Bouchon de remplissage du produit de rinçage
10. Échappement du séchoir

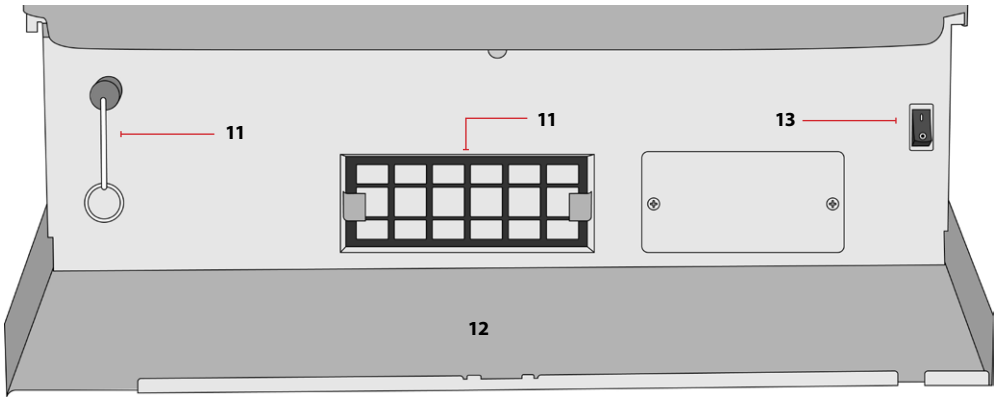

Avant – plaque d'appui ouverte

11. Déverrouillage d'urgence de la porte
12. Filtre HEPA
13. Plaque d'appui
14. Interrupteur d'alimentation

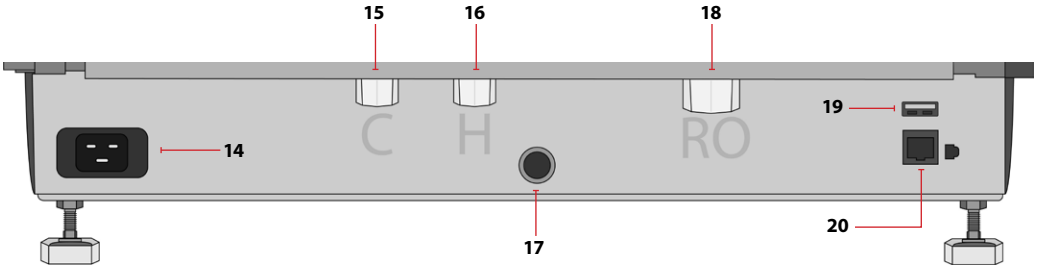

Arrière

15. Entrée du cordon d'alimentation
16. Entrée d'eau froide
17. Entrée d'eau chaude
18. Sortie d'évacuation
19. Entrée de l'eau RO
20. Port USB
21. Port Ethernet

Couleurs des LED

BLANC Prêt à l'emploi

BLEU Cycle en cours

VERT Cycle terminé

JAUNE ***clignotant*** Cycle arrêté par l'utilisateur ou condition d'alerte détectée pendant le cycle

ROUGE Cycle défectueux ou situation d'alarme

ORANGE Mise à jour du logiciel

ROSE Accès à l'appareil par un technicien à distance

GRIS Mode usine ou service

2.5 Vue d'ensemble de l'écran tactile

Tableau de bord

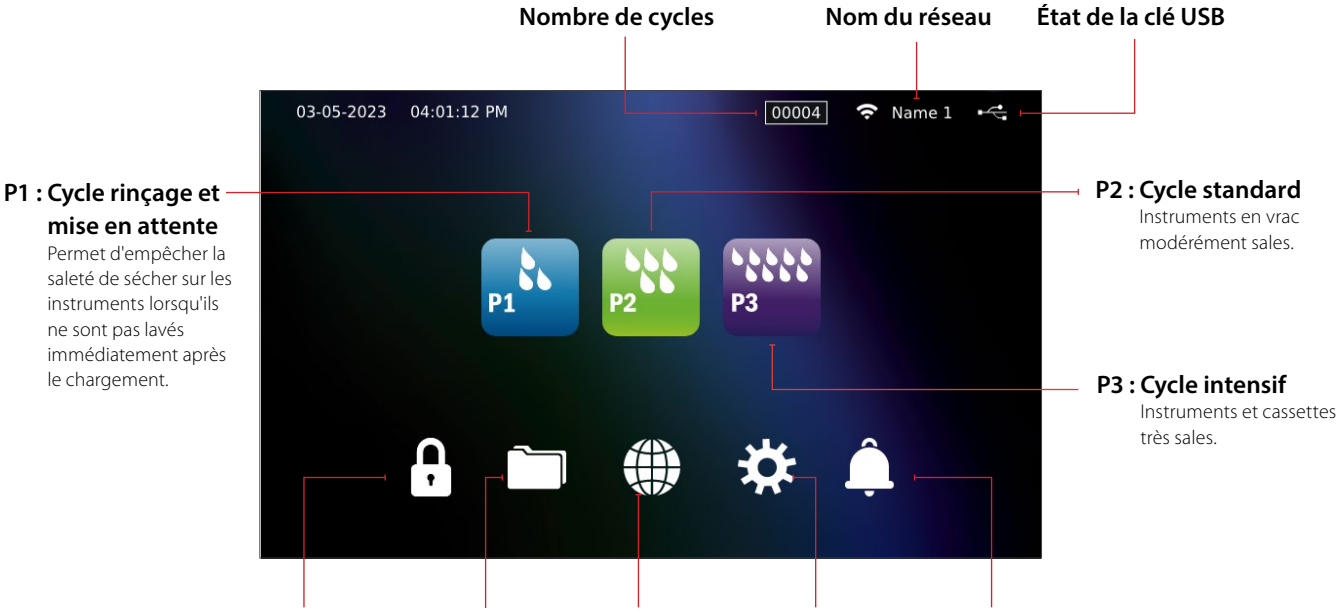

Appuyez sur verrouillage pour ouvrir la porte.

GUIDE DES ALARMES

Appuyez sur **ACTUALISEZ** pour effacer l'alarme. Si la fenêtre pop-up reste ouverte, d'autres étapes sont nécessaires pour résoudre le problème.

Appuyez sur **JOURNAL DES ÉVÉNEMENTS** pour plus d'informations.

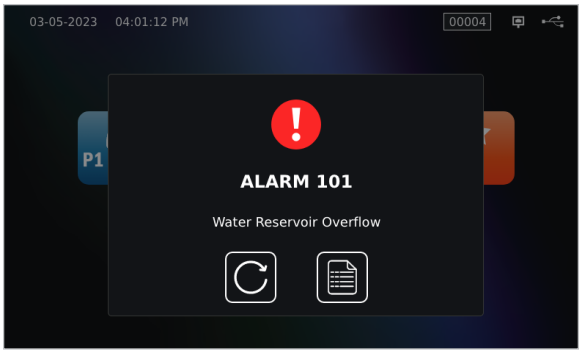

3. Mise en place

INFORMATIONS IMPORTANTES

Ouverture de la porte – pas de courant
Ouvrez la plaque d'appui et tirez sur l'anneau d'ouverture de la porte situé en bas à gauche.

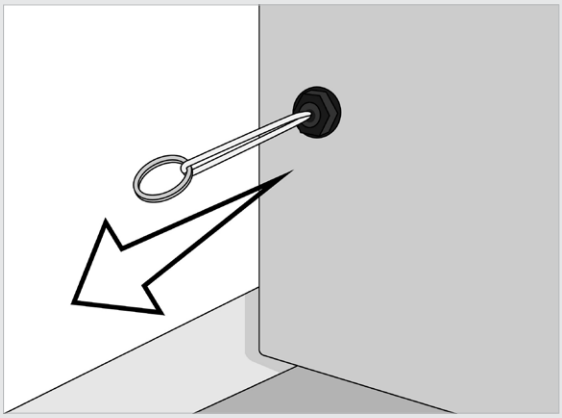

- S'assurer que la solution de nettoyage HIP est disponible.
- Sont fournis avec l'appareil : le panier sanitaire, le panier à charnières, le rack pour 10 cassettes, le sel adoucisseur d'eau, les bandelettes de test de dureté de l'eau et le filtre HEPA.
- L'HYDRIM pèse 65 kg. L'utilisation d'un charriot est recommandée pour le transport jusqu'au lieu d'installation.
- L'HYDRIM doit être correctement mis sur prise de terre.
- L'HYDRIM est équipé d'un système antiretour / anti-aspiration pour empêcher le reflux d'eau sale dans l'alimentation en eau. Aucun autre dispositif à cet effet n'est nécessaire.

3.1 Installation de votre HYDRIM

L'installation ne doit être effectuée que par un technicien agréé. Le recours à un installateur non agréé peut entrainer l'annulation de la garantie. Normalement, une liste de contrôle pré-installation distincte est fournie par votre revendeur. Veuillez en prendre connaissance avant de procéder à l'installation.

Si l'HYDRIM est installé dans un centre de stérilisation, le fabricant du centre de stérilisation doit prévoir suffisamment d'espace en haut, à l'arrière et sur les deux côtés de l'appareil pour faciliter l'installation, la mise à niveau et l'accès à l'unité pour l'entretien.

Ne pas mettre l'HYDRIM en place en manœuvrant la porte ouverte de la chambre de lavage. Cela peut entrainer un désalignement de la porte et provoquer des fuites.

Lors de l'installation, tous les consommables doivent avoir été ajoutés à la machine. Il est important de vérifier que cela a été fait avant de démarrer la machine.

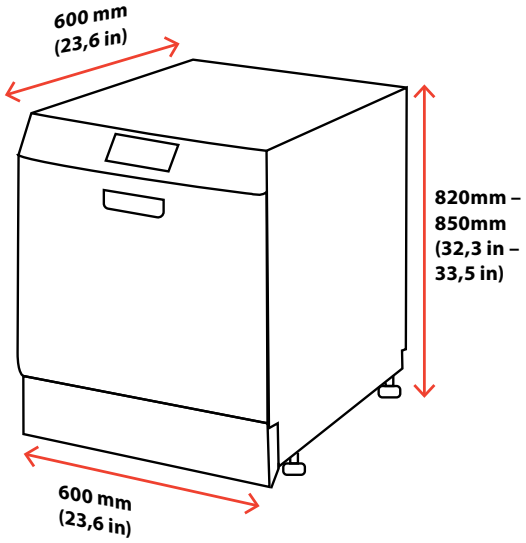

Pieds niveleurs réglables :

Les pieds de l'appareil peuvent être réglés de 30 mm, ce qui lui permet de s'adapter à des installations sous un plan de travail de 820 à 850 mm. L'appareil est livré avec une plaque d'appui qui convient aux installations les plus courantes de 850 mm. Si les pieds sont raccourcis à 820 mm pour s'adapter à des hauteurs inférieures, une plaque d'appui plus courte peut être commandée pour obtenir une installation parfaite sur le plan esthétique.

4. Sélection des programmes de lavage

Cycle	P1 Cycle rinçage et mise en attente*	P2 Cycle standard	P3 Cycle intensif
	À utiliser pour empêcher la saleté de sécher sur les instruments qui ne seront pas lavés dans l'heure qui suit.	À utiliser pour les instruments en vrac modérément sales.	À utiliser pour les instruments et les cassettes très sales.
Prélavage (froid)	6 minutes	5 minutes	5 minutes
Lavage	–	10 minutes	14 minutes
Rinçage	10 minutes	10 minutes	10 minutes
Séchage	–	15 minutes (par défaut)	15 minutes (par défaut)
Durée totale**	16 minutes	40 minutes	44 minutes
Consommation d'eau	12 L 3,17 Gal	24 L 6,34 Gal	24 L 6,34 Gal

* Il ne s'agit pas d'un cycle de lavage. Effectuez toujours un cycle de lavage après le cycle rinçage et mise en attente.

** La durée du cycle dépend de la température et de la pression de l'eau entrante ainsi que de la tension d'alimentation (208-240V).

5. Chargement de charriots, racks et paniers

L'HYDRIM peut être configuré pour laver plusieurs combinaisons différentes d'instruments. Cette section fournit des exemples de quelques scénarios de chargement, y compris les chargements de panier les plus courants, le chargement recommandé pour les instruments généraux et le chargement maximal pour l'appareil. Manipulez tous les instruments avec précaution afin d'éviter les blessures par perforation et respectez les réglementations locales en matière de santé et de sécurité afin d'éviter les accidents et les blessures.

IMPORTANT : L'HYDRIM lave les instruments à haute température en utilisant une dose calibrée de solution de nettoyage HIP. Respectez les recommandations du fabricant de l'instrument en matière de nettoyage et d'entretien.

IMPORTANT : Ne pas surcharger l'HYDRIM. Les instruments doivent tous être placés dans le laveur d'instruments de manière à permettre un bon rinçage de toutes leurs surfaces. Toute surface sans contact direct avec l'eau et les détergents ne peut être nettoyée. Veillez à respecter les recommandations du fabricant de l'instrument en matière de nettoyage et d'entretien.

Votre HYDRIM est équipé des accessoires suivants.

Charriots

Les charriots supérieur et inférieur constituent la base du système de chargement HYDRIM. Ne pas effectuer un cycle sans que ces charriots soient en place. Les racks, les paniers et les cassettes sont conçus pour être placés dans les charriots.

Charriot supérieur

(Poids maximal de la charge : 5 kg / 11 lbs)

Charriot inférieur

(Poids maximal de la charge : 20 kg / 44 lbs)

Paniers et rack

Vous HYDRIM est équipé d'un rack pour 10 cassettes pour le charriot inférieur. Pour le charriot supérieur, il possède un panier sanitaire et un panier à charnières.

Panier sanitaire

Le panier ouvert en maille avec berceau métallique intégré maintient les instruments uniformément espacés pour un lavage optimal.

Panier à charnières

Le panier en maille avec couvercle à charnière permet de ranger des objets légers ou de petite taille.

Rack pour 10 cassettes

Peut contenir jusqu'à 10 cassettes standard à un angle qui permet une évacuation optimale de l'eau et un séchage plus rapide.

Chargement de votre HYDRIM

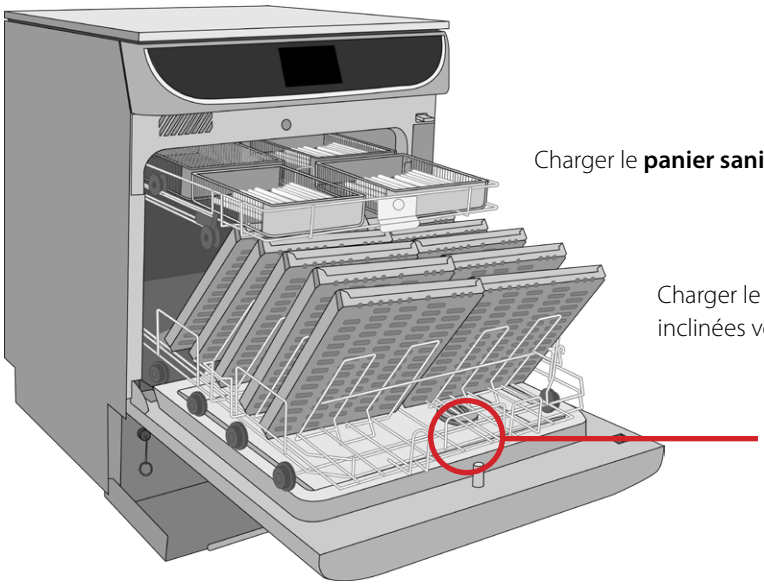

Charger le **panier sanitaire** et le **panier à charnières** dans le charriot supérieur.

Charger le **rack de cassettes** de manière à présenter les cassettes inclinées vers l'avant de l'appareil dans le charriot inférieur.

Placez les **indicateurs test de lavage** sur le porte-instruments du bas (si nécessaire)

5.1 Paniers et rack pour instruments

IMPORTANT : Certains articles ne peuvent pas être traités dans l'HYDRIM

- Les fraises, les microkératomes, les tubes de phacoémulsification, les fibres optiques et l'équipement électrique ne doivent pas être traités dans l'HYDRIM.
- Les instruments nickelés ou les instruments contenant de l'aluminium ou de l'aluminium anodisé de couleur ainsi que les instruments à usage unique ne peuvent pas être traités dans l'HYDRIM.
- Il n'est pas recommandé de traiter les instruments en acier au carbone et les instruments chromés dans l'HYDRIM.

Utilisez SEULEMENT des accessoires (paniers, charriots et racks pour instruments) conçus pour votre HYDRIM.

Utilisez les accessoires SEULEMENT pour l'usage auquel ils sont destinés.

Instruments droits solides

- Disposez les instruments en vrac de manière à ce qu'ils ne se touchent pas.
- Placez les instruments à surface concave ou possédant des cavités de manière à permettre à l'eau de s'écouler librement.
- Placez les plateaux et autres objets de forme concave à un angle tel que l'eau puisse s'écouler facilement des surfaces.
- Enlevez tout le ciment, le matériau composite et l'amalgame des instruments de fauteuil avant de les traiter dans l'HYDRIM.
- Si possible, démontez les instruments.
- NE PAS faire se chevaucher les instruments.
  Chaque instrument doit être conservé séparément.

Instruments à charnière

- Placez les instruments à charnière en position ouverte dans les paniers. Les instruments à charnière fermée ne peuvent pas être nettoyés.
- NE PAS placer d'instruments à charnière dans les cassettes.
- Utilisez le rack spécial pour instruments à charnières.

Tubes et instruments creux

- Placez les tubes d'aspiration dans le rack pour instruments verticaux et s'assurer que l'eau peut s'écouler sans restriction à l'intérieur et à l'extérieur des tubes.
- NE PAS placer les tubes d'aspiration horizontalement dans un panier ou une cassette.
- Pour les instruments possédant des lumens, tels que les pièces à main dentaires, seules les surfaces externes sont nettoyées.

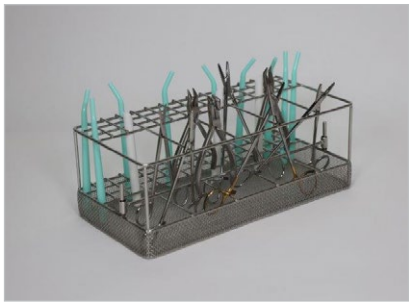

5.2 Exemples de configurations de charge

L'HYDRIM peut traiter de nombreuses combinaisons d'instruments différentes en fonction des conditions suivantes :

- Taille du cabinet
- Types de procédures réalisées selon le moment
- Spécialisation du cabinet
- Protocoles de gestion des instruments

Lors du chargement de l'appareil, disposer les instruments en vrac de manière à ce qu'ils ne se touchent pas. Les instruments présentant des surfaces concaves ou des cavités doivent être placés de manière à ce que l'eau puisse s'écouler librement.

Configurations du charriot supérieur

Le charriot supérieur est utilisé de préférence pour les instruments en vrac.

Jusqu'à 4 paniers sanitaires (ouverts) ou à charnières (fermés).

2 paniers longs

Configurations du charriot inférieur

L'utilisation de cassettes standard est recommandée pour améliorer le flux de traitement des instruments dans votre cabinet.

Lavez jusqu'à 10 grandes cassettes standard en même temps avec le rack pour 10 cassettes.

Lavez 5 grandes cassettes standard avec quatre paniers à charnières en utilisant le demi-support central et le rack pour cinq cassettes

Lavez des charges en utilisant 1 grand panier

Lavez les instruments à charnière ou creux.

6. Première utilisation

Avant d'utiliser l'HYDRIM pour la première fois, vérifiez les points suivants :

1. Mettez l'appareil sous tension.

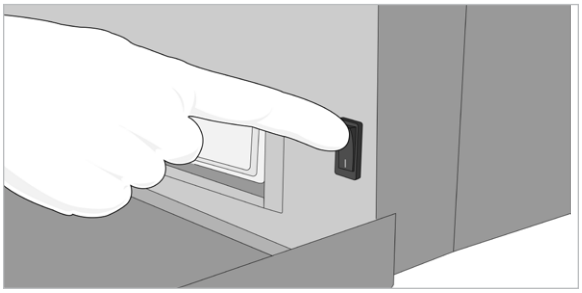

2. Vérifiez que l'alimentation en eau est activée.

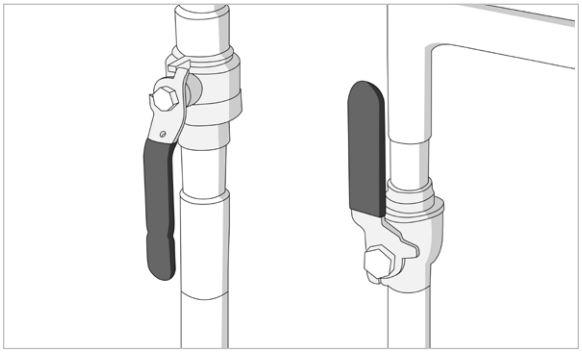

3. Vérifiez que la solution chimique HIP est raccordée.

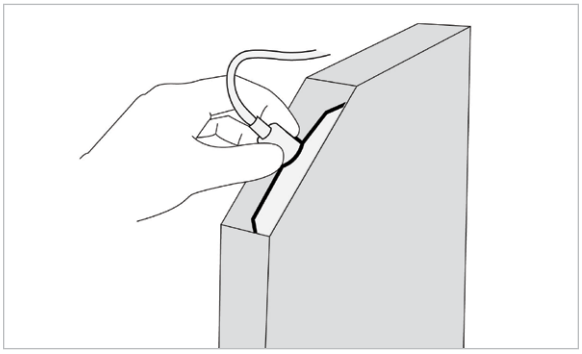

4. Sur le tableau de bord, sélectionnez **PARAMÈTRES** puis appuyez sur **SYSTEM**.

5. Appuyez sur **INTRO SETUP**.

6. Sélectionnez **Initiate Intro Setup Wizard** et appuyez sur . En suivant cette procédure, vous pourrez connecter votre appareil à un réseau, l'enregistrer et le relier à votre compte myColtene.

7. Appuyez sur **Start Setup** et suivez les instructions à l'écran.

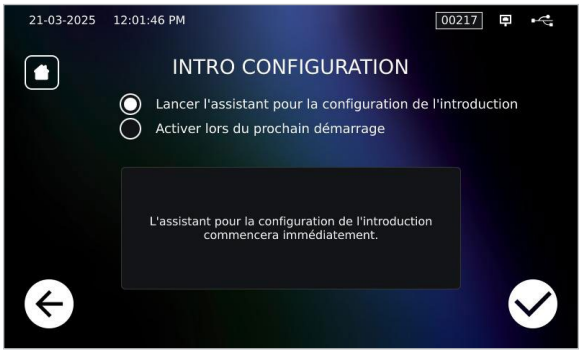

8. Une fois l'appareil connecté et enregistré, vous serez peut-être invité à télécharger la dernière mise à jour du logiciel.

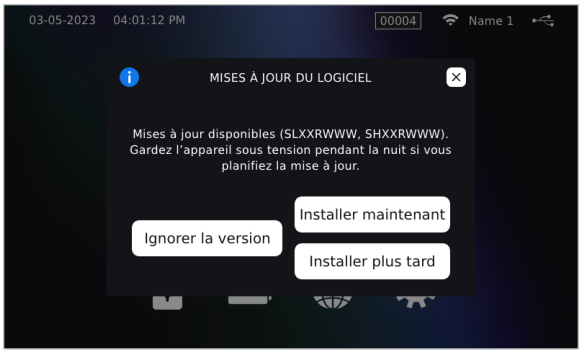

7. Connexion de l'HYDRIM à un réseau

Vous pouvez utiliser la séquence Intro Setup (*6. Première utilisation*) pour connecter votre HYDRIM à un réseau, l'enregistrer et établir sa liaison à votre compte myCOLTENE, ou bien vous pouvez suivre les étapes suivantes pour connecter votre HYDRIM à un réseau.

7.1 Connexion à un réseau sans fil

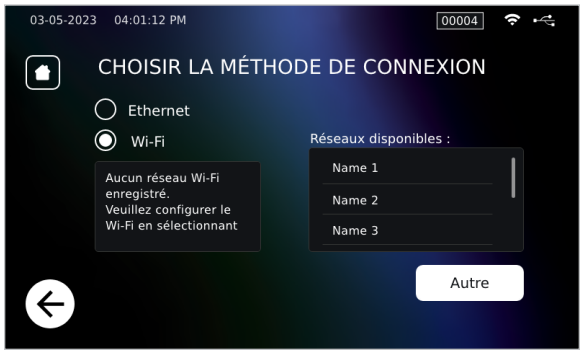

1. Sur le tableau de bord, sélectionnez **PARAMÈTRES**.
2. Appuyez sur **NETWORK SETUP**.
3. Appuyez sur **CONNECT**.
4. Sélectionnez **WiFi** et choisissez le réseau dans la liste disponible.
5. Saisissez le mot de passe.
6. Appuyez sur pour revenir au menu principal.

7.2 Connexion à un réseau câblé

Le port Ethernet de l'HYDRIM est situé à l'arrière de l'appareil. Si vous souhaitez connecter un câble Ethernet à votre appareil après l'avoir installé, il vous faudra tirer l'appareil vers l'avant pour accéder au port.

Consultez les instructions d'installation pour savoir comment tirer l'appareil vers l'avant.

Une fois le câble branché, suivez les étapes suivantes :

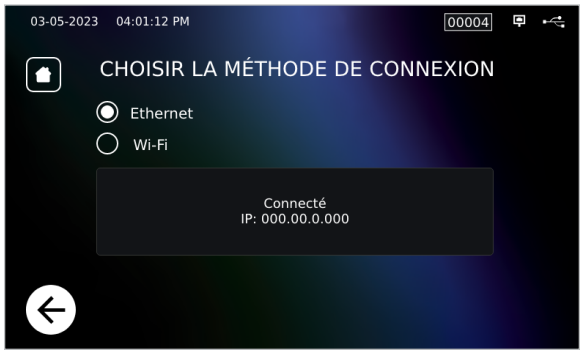

1. Sur le tableau de bord, sélectionnez **CONNECTIVITÉ**.
2. Confirmez que l'appareil est connecté au réseau et à l'Internet puis appuyez sur pour revenir au tableau de bord.

8. Solution de nettoyage HIP

La solution de nettoyage HIP est utilisée sous forme diluée comme détergent pour le nettoyage des instruments chirurgicaux dans les laveurs de la gamme HYDRIM. Il s'agit d'un liquide incolore et presque inodore, complètement soluble dans l'eau.

Le pH de la solution concentrée se situe entre 9,3 et 9,8. Elle est donc légèrement alcaline. Certaines mesures de précaution doivent être observées lors du chargement de la solution dans l'appareil, ainsi que lors du retrait et de l'élimination du sachet et de la boite vides.

Mesures de précaution recommandées pour la manipulation en toute sécurité de la solution de nettoyage HIP.

- Portez toujours des gants intacts en caoutchouc naturel ou butyle, en nitrile ou en néoprène (les gants chirurgicaux sont idéaux).
- Portez toujours des lunettes de protection.
- Protégez la peau exposée de vos bras.
- Si la solution se répand sur les vêtements, enlevez le vêtement et lavez la peau affectée avec beaucoup d'eau, conformément aux exigences de la fiche de données de sécurité.
- Appliquez de bonnes pratiques d'hygiène industrielle lors de la manipulation de ce produit. Lors de la manipulation, ne pas manger ni boire.
- Après avoir manipulé le produit, enlevez et jetez les gants puis lavez-vous les mains avant d'enlever la protection oculaire.
- Pour manipuler les produits HIP, n'utilisez pas l'équipement de protection individuelle que vous utilisez pour les activités cliniques.
- Veillez toujours à ce que l'équipement de protection individuelle, s'il est contaminé par la solution de nettoyage HIP, soit nettoyé ou éliminé comme il convient.

Pour obtenir des données complètes sur la solution de nettoyage HIP, consultez la page des solutions de nettoyage HYDRIM à l'adresse **www.scican.com** pour voir ou télécharger un PDF de la fiche de données de sécurité.

8.1 Rechargement de la solution de nettoyage HIP

Pièce de rechange n° : CS-HIPT (4 x 1,75 L), solution de nettoyage HIP.

Lorsqu'un X rouge apparait sur l'icône de l'adoucisseur d'eau/détergent, appuyez sur l'icône pour déterminer si le problème vient de l'adoucisseur d'eau ou du niveau de la solution de nettoyage. Si la solution de nettoyage doit être rechargée, un X rouge apparait à côté.

Pour installer la solution de nettoyage HIP, procédez comme suit :

1. Déchirez le coin perforé de la boite de produits chimiques.
2. Retirez le bouchon.

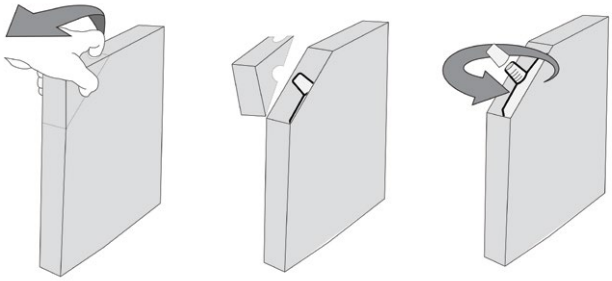

3. Ouvrez la porte et placez la nouvelle boite de détergent dans l'espace situé à droite de la chambre.
4. Vissez le bouchon sur la nouvelle boite de détergent.

9. Système d'adoucissement de l'eau

La qualité de l'eau utilisée dans l'HYDRIM pour nettoyer les instruments est essentielle pour obtenir des résultats de nettoyage satisfaisants et pour protéger les instruments et les parties internes de l'appareil contre la détérioration.

L'eau potable contient généralement de nombreux solides dissous. Le nombre de solides dissous dépend fortement des conditions géologiques naturelles locales et ils peuvent provoquer des taches, des points et de la corrosion sur les instruments et les parties internes de l'HYDRIM. Le fer, le manganèse, le chlorure et le carbonate de calcium (CaCO3) sont les principaux solides dissous qui affectent les résultats de nettoyage lors de l'utilisation d'un laveur.

Le carbonate de calcium est la principale cause de la dureté de l'eau et laisse des taches blanches ou des écailles. L'HYDRIM est équipé d'un système d'adoucissement de l'eau intégré qui doit être réglé en fonction de la dureté de l'eau locale. Voir la section 9.2 de ce manuel pour les réglages de régénération recommandés.

Le fer et le manganèse peuvent provoquer des taches orange, brunes ou noires sur les instruments et les parties internes de l'HYDRIM. Le chlorure est généralement responsable de l'apparition de taches, de points, de piqures et d'entartrage. Si les instruments ou les parties internes de l'HYDRIM, comme la chambre, présentent l'une ou l'autre de ces taches, une analyse de l'eau peut être nécessaire pour en déterminer la cause. L'installation d'un système de traitement de l'eau peut être nécessaire pour réduire le nombre de solides dissous dans l'eau et améliorer les performances de nettoyage de l'HYDRIM.

Avant d'utiliser l'HYDRIM, il est recommandé de tester l'eau et de noter les résultats concernant la dureté, le pH et la conductivité pour référence ultérieure dans les instructions d'installation.

NOTE : Si la dureté de l'eau dans votre région est constamment inférieure à 18 PPM, vous n'avez pas besoin de remplir le réservoir de sel, mais vous devrez tout de même régler le niveau de régénération de l'eau sur 0.

IMPORTANT : Le système d'adoucissement de l'eau de l'HYDRIM réduit la dureté de l'eau en éliminant le carbonate de calcium. Si les résultats de l'analyse de l'eau montrent que la dureté de l'eau est en dehors de la plage de réglage de l'appareil, ou si d'autres solides dissous dans l'eau provoquent des taches ou des dépôts sur les instruments ou la chambre, un système de traitement de l'eau externe peut s'avérer nécessaire.

9.1 Remplissage du réservoir de sel adoucisseur d'eau

Lorsqu'il n'y a plus de sel dans le système d'adoucissement de l'eau, l'appareil vous demande d'en ajouter. Vous pouvez encore effectuer des cycles lorsque le niveau de sel est bas. Si vous faites fonctionner votre appareil sans le sel adéquat pour les conditions de dureté de l'eau locale, vous verrez peut-être des taches sur les instruments ou à l'intérieur de la chambre de l'HYDRIM.

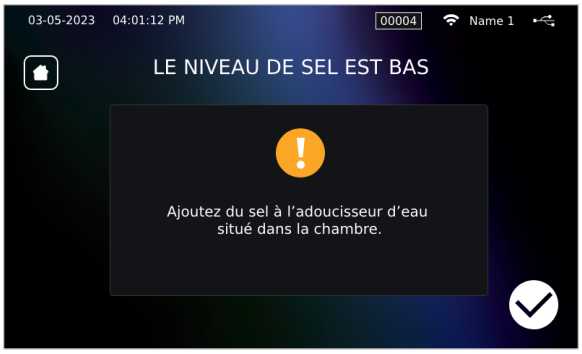

Pour remplir le réservoir de sel adoucisseur d'eau, procédez comme suit :

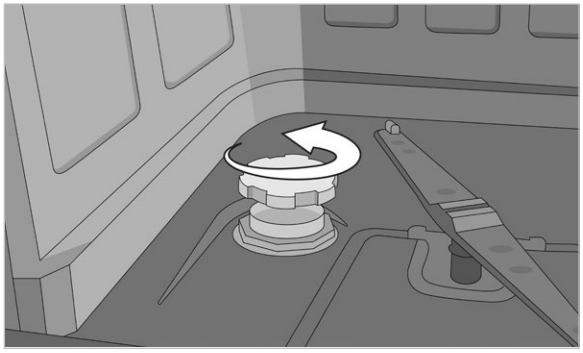

1. Ouvrez le couvercle du réservoir de sel.

2. Remplissez le réservoir de sel jusqu'en haut, à l'aide de l'entonnoir fourni, puis remplissez le réservoir avec de l'eau.

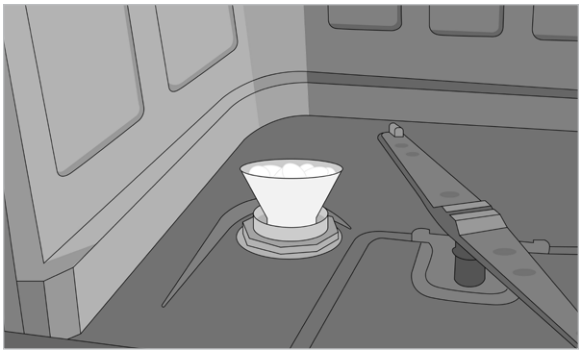

3. Fermez le couvercle du récipient à sel en veillant à ce qu'il soit bien étanche. Une mauvaise étanchéité peut entrainer de la corrosion.
4. Effectuez immédiatement un cycle vide (sans instruments) pour éviter la corrosion.

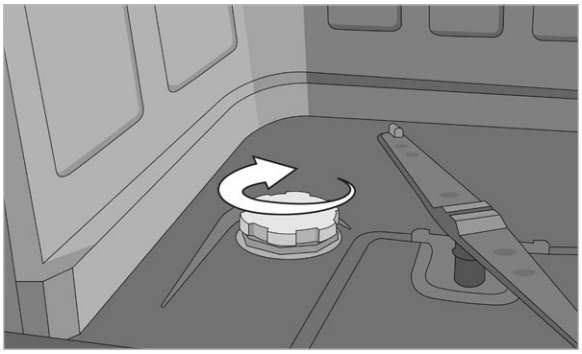

9.2 Réglage du système d'adoucissement de l'eau

L'HYDRIM est équipé d'un système d'adoucissement de l'eau intégré qui doit être réglé en fonction de la dureté de l'eau locale. Le niveau de régénération par défaut est de 1. En le réglant sur 0, la régénération est désactivée. Tout chiffre supérieur à 0 indique la fréquence de régénération des billes de résine de l'adoucisseur d'eau après un nombre donné de cycles. Plus le réglage est élevé, plus les billes de résine sont régénérées fréquemment.

Pour connaitre la dureté locale de l'eau, procédez comme suit :

1. Le kit d'analyse de l'eau fourni avec votre HYDRIM contient trois bandelettes de test de la dureté de l'eau. Prélevez un échantillon d'eau à l'endroit où la machine sera installée.
2. Ouvrez l'une des bandelettes de test et plongez-la dans l'eau pendant une seconde.

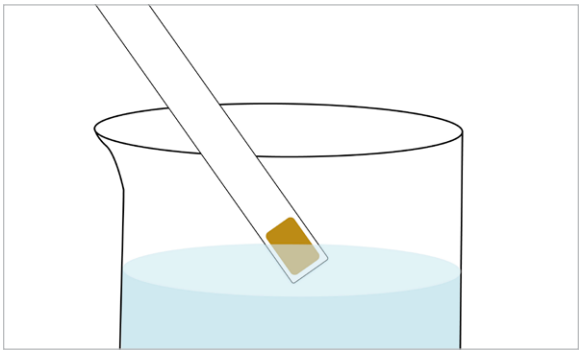

3. Attendez 30 secondes pour que la couleur de la bandelette se stabilise, puis comparez la couleur de la bandelette avec le tableau au dos du sachet. Déterminez la dureté de l'eau selon le tableau figurant sur l'enveloppe du kit d'analyse de l'eau.

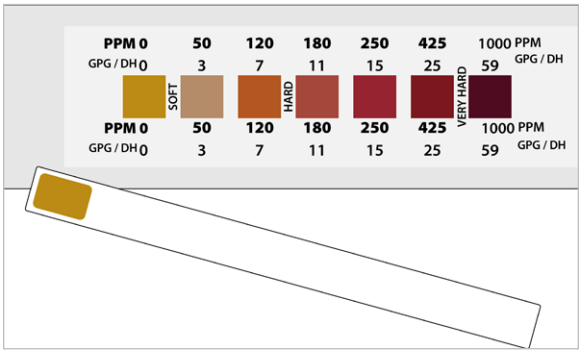

4. Pour connaitre le niveau de régénération de votre HYDRIM, comparez le nombre PPM ou DH aux nombres figurant dans ce tableau. Le niveau de régénération est le nombre que vous utiliserez pour ajuster les paramètres de votre HYDRIM.

5. Sur le tableau de bord, sélectionnez **PARAMÈTRES** puis **SYSTÈME**, puis **L'ADOUCISSEUR D'EAU**.

Conversion dureté de l'eau / niveaux de régénération 112W

	°dH	US GPG	PPM (mg CaCO3 / Litre)	Régén.
Typiquement Aucun traitement nécessaire (valeurs de 18-143)	1	1.0	18	1
	2	2.1	36	
	3	3.1	54	
	4	4.2	71	
	5	5.2	89	
	5.6	5.8	100	
	6	6.3	107	2
	6.2	6.4	110	
	7	7.3	125	
	8	8.3	143	
Peut nécessiter un traitement externe (valeurs de 150-535)	8.4	8.8	150	3
	9	9.4	161	
	10	10.4	178	
	10.1	10.5	180	
	11	11.5	196	
	11.2	11.7	200	4
	11.8	12.3	210	
	12	12.5	214	
	13	13.6	232	
	14	14.6	250*	
	15	15.6	268	5
	16	16.7	286	
	16.8	17.5	300	6
	17	17.7	303	
	18	18.8	321	
	19	19.8	339	
	19.6	20.5	350	7
	20	20.9	357	
	20.2	21.0	360	
	21	21.9	375	
	22	22.9	393	
	22.4	23.4	400	
	23	24.0	411	
	24	25.0	428	
	25	26.1	446	
	25.2	26.3	450	8
	26	27.1	464	
	27	28.2	482	
	28	29.2	500	
	28.6	29.8	510	
	29	30.2	518	
	30	31. 3	535	
Traitement externe requis (valeurs >535)	30.3	31.6	540	Traitement supplémentaire de l'eau est requis
	>30.3	>31.6	>540	

6. Réglez le niveau de régénération. Si la dureté de votre eau se situe entre deux niveaux, sélectionnez le plus élevé.

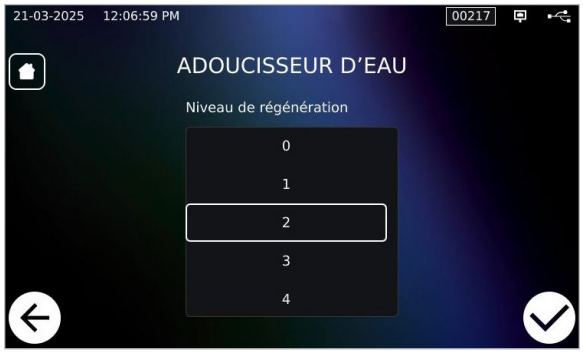

*Attention : la bandelette de test de l'eau n'est précise que jusqu'à 250 ppm. Si la lecture de la bandelette de test dépasse 250 ppm et/ou si l'endroit où l'HYDRIM est installé présente des problèmes connus de qualité de l'eau, l'utilisation d'un système externe d'adoucissement ou de purification de l'eau peut s'avérer nécessaire.

10. Système d'aide au rinçage

L'HYDRIM est équipé d'un distributeur de produit de rinçage. **SciCan STAT-DRI** est le produit de rinçage recommandé pour HYDRIM. Comme pour les cassettes STATIM, STAT-DRI permet d'éviter la formation de gouttelettes d'eau et favorise le séchage.

Pour remplir le distributeur de produit de rinçage :

1. Tournez le bouchon du dispositif de rinçage dans le sens inverse des aiguilles d'une montre.

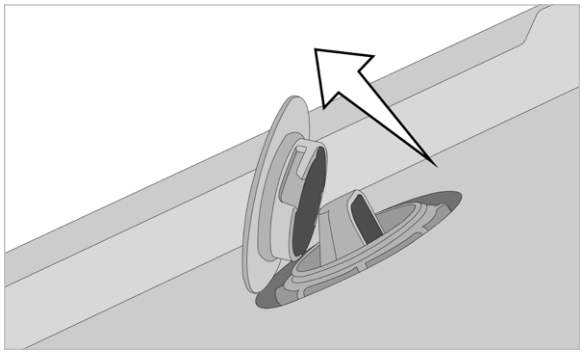

2. Remplissez jusqu'à la ligne maximale.

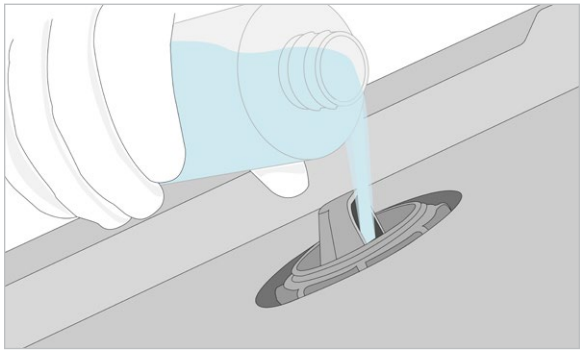

11. Fonctionnement général

11.1 Recommandations pour le retraitement des instruments

L'HYDRIM 112W est conçu pour nettoyer les instruments dentaires et médicaux.
La stérilisation terminale doit être effectuée après le traitement avec l'HYDRIM.

Voici quelques exemples d'instruments médicaux et dentaires pouvant être nettoyés avec l'HYDRIM :

- Détartreurs, spatules et pinces hémostatiques en acier inoxydable.
- Écarteurs, porte-aiguilles, crochets à peau, pinces à tissus, ciseaux, curettes et autres instruments en acier inoxydable exempts de cavités profondes.

Pour obtenir les meilleurs résultats, les instruments traités avec l'HYDRIM doivent présenter les caractéristiques suivantes :

- Résistance à la chaleur jusqu'à 60°C.
- Résistance à la corrosion en présence de chaleur.
- Les microkératomes, les tubes de phaco, les fibres optiques et le matériel électrique ne doivent pas être traités avec l'HYDRIM.
- Les instruments nickelés ou contenant de l'aluminium ou de l'aluminium anodisé de couleur ainsi que les instruments à usage unique ne sont pas adaptés au traitement par HYDRIM.

La solution de nettoyage HIP a été soigneusement formulée pour offrir une compatibilité exceptionnelle avec une large gamme de métaux et de revêtements. Cependant, les instruments de certains fabricants peuvent ne pas être compatibles.

Certains fabricants d'instruments utilisent des revêtements spéciaux qui peuvent ne pas convenir à l'utilisation d'un laveur automatique d'instruments. Veuillez consulter le fabricant de l'instrument pour connaitre les procédures de nettoyage recommandées pour ces instruments.

En général, il n'est pas recommandé de traiter les instruments en acier au carbone et les instruments chromés dans l'HYDRIM.

Pour traiter des objets petits ou légers avec l'HYDRIM, utilisez le panier avec couvercle.

Conseils pour un nettoyage optimal

Assurez-vous que les bras d'aspersion du laveur ne sont pas bloqués et qu'ils peuvent tourner librement.

Veillez à ce que les filtres à mailles de l'évacuation de la chambre soient exempts de restes.

Pour obtenir les meilleurs résultats de nettoyage, les instruments doivent être traités dans l'HYDRIM dès que possible après usage. Si un nettoyage immédiat n'est pas possible, il est recommandé de traiter les instruments à l'aide du programme P1 « Rinse and Hold » (« rinçage et mise en attente ») immédiatement après leur utilisation sur le patient.

Inspecter visuellement les instruments pour s'assurer de leur propreté et de leur intégrité (corrosion, changements de matériaux) après le nettoyage et réparer ou remplacer les instruments si nécessaire.

11.2 Alerte de faible teneur en sel

Lorsqu'il n'y a plus de sel dans le système d'adoucissement de l'eau, l'appareil vous demande d'en ajouter. Vous pouvez encore effectuer des cycles lorsque le niveau de sel est bas. Si vous faites fonctionner votre appareil sans le sel adéquat pour les conditions de dureté de l'eau locale, vous verrez peut-être des taches sur les instruments ou à l'intérieur de la chambre de l'HYDRIM.

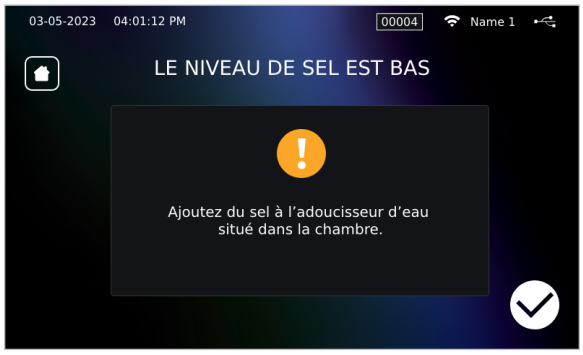

Voir la section 9 pour les instructions sur le remplissage de l'adoucisseur d'eau.

11.3 Écran de pré-cycle

L'HYDRIM a des conditions de base qui doivent être remplies avant qu'un cycle puisse commencer.

Si l'appareil affiche…	Faites ceci…
Détection d'un faible niveau de détergent	Ajoutez du détergent et appuyez sur C. Appuyez sur ⓘ pour savoir comment ajouter du détergent
Filtre à air HEPA manquant.	Ouvrez la plaque d'appui et vérifiez que le filtre HEPA est en place. Appuyez sur C pour résoudre le problème. Appuyez sur ⓘ pour savoir comment vérifier ou remplacer le filtre HEPA.
Porte ouverte.	Poussez la porte jusqu'à ce que vous entendiez un déclic. Appuyez sur C pour résoudre le problème. Appuyez sur ⓘ pour obtenir des conseils sur la fermeture de la porte.

11.4 Exécution d'un cycle

Avant d'utiliser votre HYDRIM :

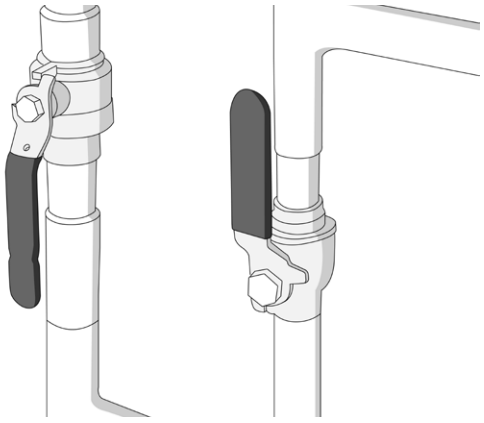

Vérifiez que l'alimentation en eau est activée.

Vérifiez que le sachet de solution de nettoyage HIP est correctement installée et fixée.

Procédez ensuite aux étapes suivantes :

1. Mettez l'appareil sous tension.
2. Déverrouillez la porte.

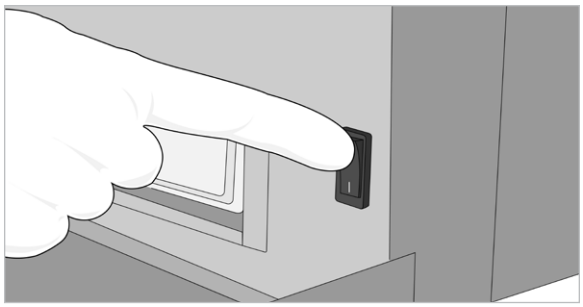

3. Chargez les instruments.

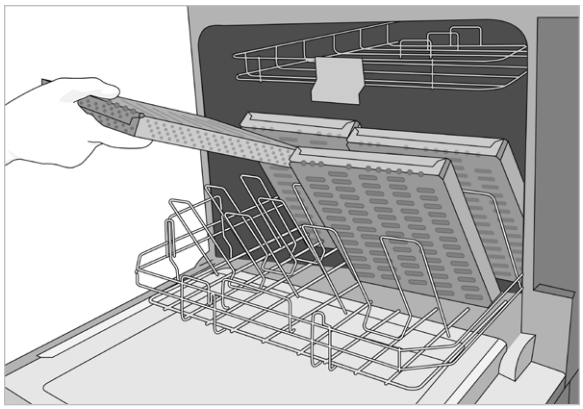

4. Sélectionnez un **cycle**.
5. Appuyez sur **START**.
   a. Le temps de séchage se base sur une charge maximale. Utilisez le menu déroulant pour augmenter ou réduire le temps de séchage en fonction de vos besoins.
   b. Si les modes « Processus contrôlé » ou « Documentation » sont activés, vous serez invité à sélectionner un utilisateur et à saisir un mot de passe.

6. Le cycle commence.

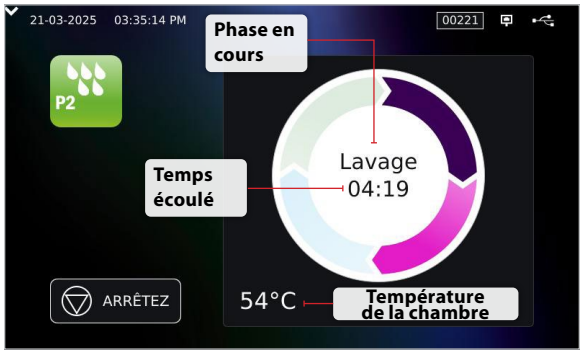

7. Appuyez sur **OK** lorsque l'écran de fin de cycle s'affiche.
   a. Si le « Processus contrôlé » est activée, vous serez invité à sélectionner un utilisateur et à saisir un mot de passe ou à utiliser l'option GUEST.
   b. En mode « Processus contrôlé », vous devez sélectionner une option indiquant si les instruments sont visuellement propres à la fin d'un cycle complet.
   c. Vous devez accepter ou rejeter l'impression.

11.5 Réglage du temps de séchage

1. Sur le tableau de bord, sélectionnez un **cycle**.
2. Faites défiler jusqu'à la durée de séchage souhaitée et appuyez sur ✓ pour enregistrer et quitter.

11.6 Interruption ou abandon en milieu de cycle

La porte de l'HYDRIM est verrouillée pendant le cycle. Si l'on appuie sur la touche **STOP**, le cycle est interrompu et ne peut pas être relancé. Qu'il soit arrêté en raison d'un défaut de cycle ou parce qu'un utilisateur a appuyé sur **STOP**, les charges interrompues en cours de cycle doivent être retraitées.

1. Le message ***Évacuation. Veuillez attendre.*** apparaitra.
2. L'appareil se vide.
3. Puis le message ***Le bouton Stop a été pressé. Instruments non traités.*** apparaitra. Appuyez sur ✓.
4. Ouvrez la porte en appuyant sur 🔒.
5. Utilisez des gants pour manipuler les instruments.

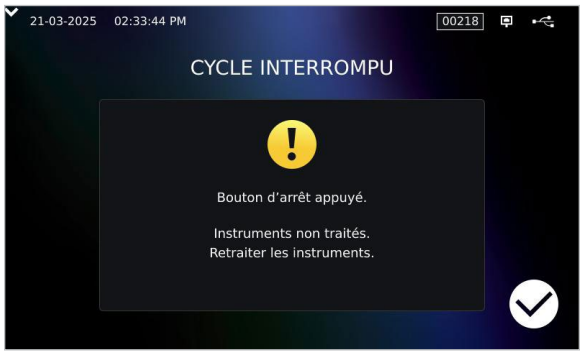

ATTENTION : les instruments, les charriots, les paniers et les cassettes peuvent être très chauds.
Le cycle doit être répété pour s'assurer que les instruments sont correctement traités.

11.7 Interruption ou abandon pendant le séchage

Si la phase de séchage d'un cycle est interrompue, les parties essentielles du cycle sont terminées et un message s'affiche avec le nom du programme et ***Cycle terminé. Séchage interrompu***.

On vous rappellera de vérifier l'état du séchage.

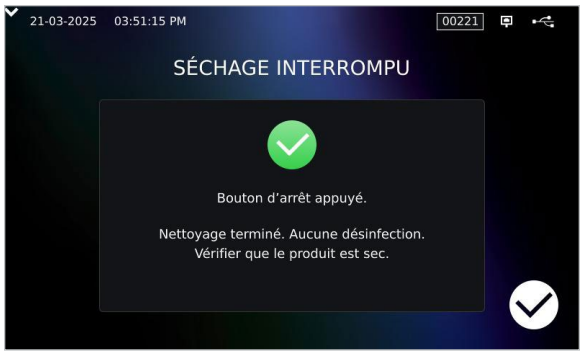

11.8 Ouverture de la porte sans alimentation électrique

En cas de panne de courant, ouvrez la plaque d'appui et tirez sur l'anneau situé en bas à gauche.

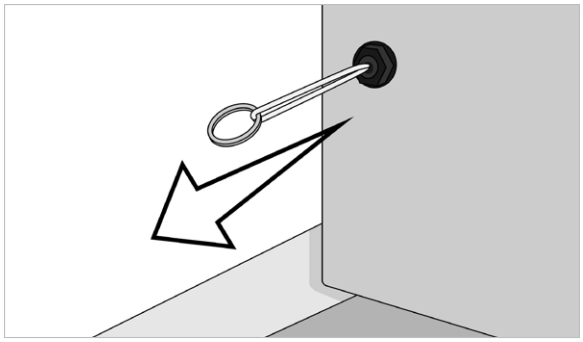

ATTENTION : il peut rester du liquide dans l'appareil et les instruments peuvent être très chauds.
Si le cycle a été interrompu, les instruments ne doivent pas être utilisés et doivent être retraités.

12. Vue d'ensemble des réglages de base

L'HYDRIM 112W dispose de plusieurs paramètres qui peuvent être réglés. Le tableau ci-dessous donne l'emplacement de tous ces paramètres dans la structure du menu et indique ce que vous pouvez faire avec chaque bouton. Les fonctions telles que la configuration de la traçabilité des charges, les noms d'utilisateur et les mots de passe, le paramétrage des temps de séchage et du mode de veille sont expliquées plus en détail dans la suite de ce chapitre.

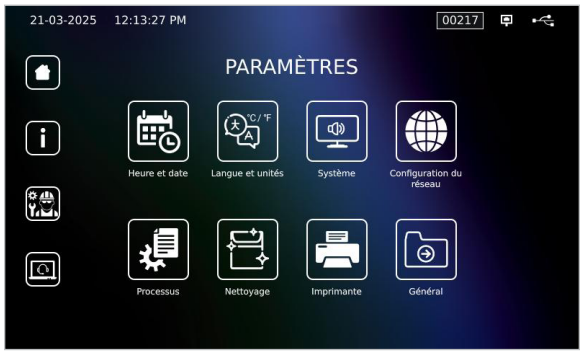

Bouton de paramétrage	Bouton de sous-menu	Que faire avec ?
Heure et date		Saisir les valeurs.
Langue et unités		Sélectionner dans la liste des langues Sélectionner Celsius ou Fahrenheit Sélectionner un pays Sélectionner un fuseau horaire
Système	Affichage	Choisir le délai d'activation de l'économiseur d'écran Choisir le thème (clair ou foncé) Régler le contraste de l'écran LCD
	Son	Activation/désactivation du signal sonore des boutons Régler le volume du signal sonore des boutons
	Nom personnalisé de l'appareil	Donner un nom à l'appareil pour faciliter l'enregistrement des données
	Configuration de l'intro	Lancer l'assistant de configuration d'intro
	Mode suspension d'activité (« Vacation »)	Système de vidange du détergent pour les arrêts prolongés
	Adoucisseur d'eau	Régler le niveau de régénération avec l'adoucisseur d'eau en fonction du tableau de dureté de l'eau de la section 9
	Aide au rinçage	Activation/désactivation de l'utilisation du produit de rinçage
	Maintenance	Compte les cycles restants avant l'entretien nécessaire
Configuration du réseau		Configurer la connectivité Internet
Processus		Enregistrement des cycles plus complet
Nettoyage		Démarrer le cycle de nettoyage de la chambre
Imprimante		Préciser le type d'imprimante
Général	Instructions	Voir les instructions vidéo
	Politique de confidentialité	D'accord ou pas d'accord
	Nombre de cycles	Nombre total de cycles et d'exécutions pour chaque cycle
	Journal des évènements	Consulter les dossiers de maintenance, les erreurs des unités et les mises à jour des logiciels
	Conseils de dépannage	Résoudre les problèmes courants
	Consommables	Commander du détergent, du produit de rinçage ou du sel
Informations		Informations sur l'appareil, y compris le modèle, le numéro de série et les versions logicielles
Technicien		Entrer le mot de passe pour accéder au menu de service
Accès à distance		Générer un jeton d'accès à distance

13. Configuration de la traçabilité des charges

La fonction « Processus contrôlé » permet de savoir qui a démarré et qui a arrêté l'HYDRIM 112W. Pour ce faire, il invite les utilisateurs à saisir un nom d'utilisateur et un mot de passe au début d'un cycle et lorsqu'ils arrêtent ou annulent un cycle. L'utilisation de « Processus contrôlé » ne restreint aucune fonction, il s'agit simplement d'un moyen de savoir quel utilisateur enregistré a utilisé l'appareil. Pour utiliser la fonction « Processus contrôlé », vous devez d'abord attribuer des noms d'utilisateur et des mots de passe.

13.1 Activation de la traçabilité des charges

Pour activer ou désactiver l'utilisation des processus ou pour activer le mode DOCUMENTATION, sélectionnez ⚙ et passez par les étapes suivantes :

1. Sélectionnez **PROCESSUS**.
2. Utilisez le menu latéral pour sélectionner l'une des options suivantes :

- **Standard** : « Processus contrôlé » est désactivé.
- **Enforced** : La fonction « Processus contrôlé » est activée et le nom de l'utilisateur et son mot de passe sont nécessaires pour démarrer et arrêter un cycle.
- **Documentation** : Le processus est activé, le nom de l'utilisateur et son mot de passe sont requis pour démarrer et arrêter un cycle, et des invitations supplémentaires concernant le contenu de la charge et la vérification du cycle sont activées.

REMARQUE : tout utilisateur peut arrêter un cycle et retirer la charge, même si les modes « Processus contrôlé » ou « Documentation » sont activés. Cependant, les données du cycle enregistreront qu'un utilisateur GUEST a arrêté le cycle et ouvert la porte.

13.2 Désactivation de l'option GUEST

Il est possible de désactiver l'option GUEST afin que seuls les utilisateurs enregistrés puissent DÉMARRER et ARRÊTER un cycle. Si le mode GUEST est désactivé, seul un utilisateur enregistré pourra démarrer ou arrêter un cycle lorsque les modes « Processus contrôlé » ou « Documentation » sont activés.

Pour activer ou désactiver le mode GUEST, sélectionnez **PARAMÈTRES** ⚙ puis **PROCESSUS**.

13.3 Définition des noms d'utilisateur et des mots de passe

1. Pour définir un nom d'utilisateur et un mot de passe, allez sur **PARAMÈTRES** ⚙ et sélectionnez **PROCESSUS**.
2. Sélectionnez **ENFORCED** et appuyez sur [+].

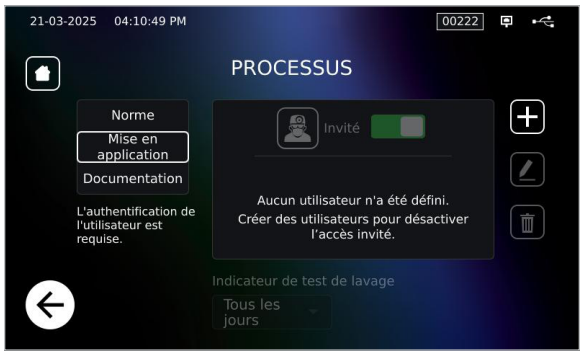

3. Saisissez le nouveau nom d'utilisateur.
4. Saisissez le nouveau mot de passe.
5. Le nouvel utilisateur apparait sélectionnable dans l'écran **PROCESSUS**.

13.4 Utilisation du mode Documentation

Ce mode active la fonction « Processus contrôlé » et conserve une trace de la confirmation de la validation du lavage par l'utilisateur. Cet enregistrement est ensuite ajouté à l'enregistrement du cycle.

Après avoir appuyé sur START :

1. Saisir le nom d'utilisateur et le mot de passe.
2. L'écran Contenu permet d'enregistrer les instruments lavés.

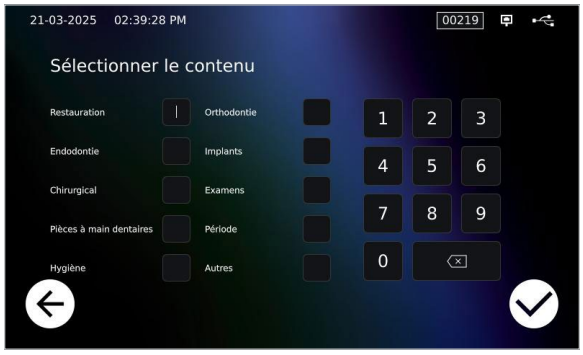

3. Confirmez la saisie et appuyez sur ✓ pour lancer le cycle.

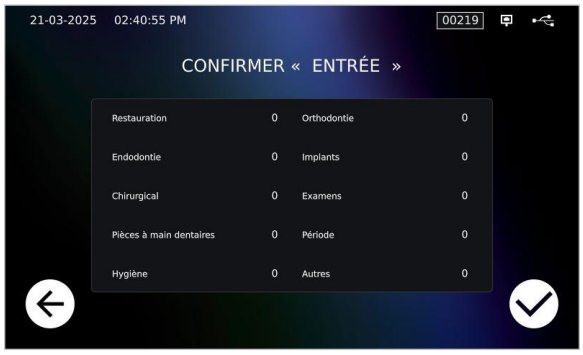

À la fin du cycle :

1. Saisir le nom d'utilisateur et le mot de passe.
2. Compléter les informations relatives à la vérification du lavage.

3. Confirmer l'exactitude de l'enregistrement du cycle.

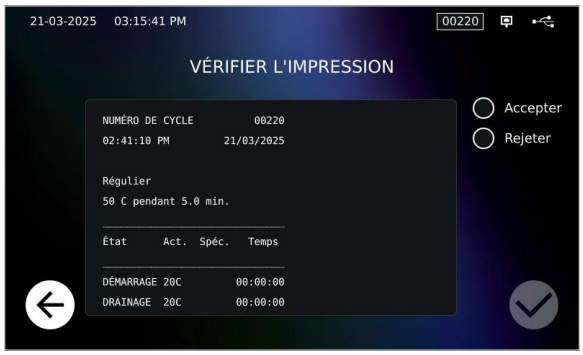

14. Stockage, récupération et impression des enregistrements de cycle

La mémoire interne de l'HYDRIM peut stocker les données de chaque cycle, qu'il soit réussi ou incomplet, pendant toute la durée de vie de l'appareil. Vous pouvez accéder à ces informations via l'écran tactile LCD de l'appareil, en les exportant vers un périphérique de stockage USB, une adresse électronique, ou en connectant une imprimante. Les HYDRIM connectés à un réseau peuvent également stocker les enregistrements de cycle sur my.Coltene.com, un portail web exclusif pour les clients Coltene. Il téléchargera automatiquement les données du cycle de votre appareil vers un service de stockage en ligne pour une conservation sécurisée des données hors site. Voir la section 15. Connexion de votre appareil à myCOLTENE.

14.1 Récupération des informations de cycle à l'aide de l'écran tactile

1. Depuis l'écran d'accueil, appuyez sur **CYCLE RECORDS**
2. Sélectionnez un numéro de cycle dans la liste pour en voir les détails.

14.2 Exportation des informations de cycle vers une clé USB ou un courrier électronique

Vous pouvez utiliser le périphérique de stockage USB de votre appareil ou une adresse électronique pour envoyer à un ordinateur les informations de cycle stockées dans l'appareil. Les meilleures pratiques suggèrent de le faire une fois par semaine.

1. Depuis l'écran d'accueil, appuyez sur **CYCLE RECORDS**
2. Presse
3. Dans le menu déroulant EXPORT, sélectionnez **USB** ou **EMAIL** et appuyez sur
4. Sélectionnez le nombre de jours d'enregistrement à exporter.
5. Si vous avez sélectionné **USB**, insérez le périphérique de stockage USB dans le port USB de l'appareil. Appuyez ensuite sur Si vous avez sélectionné **EMAIL**, appuyez sur . Vous serez invité à saisir une adresse électronique avant de lancer l'exportation.

14.3 Connexion à une imprimante

Certains utilisateurs préfèreront qu'un enregistrement imprimé soit généré après chaque cycle. Pour utiliser une imprimante externe, vous devez la connecter à l'un des deux ports USB situés à l'arrière de l'appareil. Une fois que l'imprimante est connectée, activée et que ses paramètres sont correctement réglés (voir ci-dessous), elle imprimera automatiquement un enregistrement de chaque cycle.

Pour connecter l'imprimante, mettez l'imprimante sous tension et à partir du tableau de bord de l'HYDRIM, sélectionnez PARAMÈTRES, puis IMPRIMANTE, et suivez les étapes suivantes :

1. Sélectionnez le type d'imprimante.
   - **a.** Si vous utilisez une imprimante réseau, sélectionnez **Imprimante réseau** et suivez les instructions pour la connecter à une adresse IP.
   - **b.** Si vous utilisez une **imprimante locale**, connectez l'imprimante au port USB situé à l'arrière de l'appareil.
2. Sélectionnez le type d'imprimante dans le menu déroulant. Utilisez la fonction de test de page pour vous assurer qu'il est connecté et qu'il fonctionne correctement.
3. Imprimer une page de test.
4. Configurer les paramètres, si nécessaire.

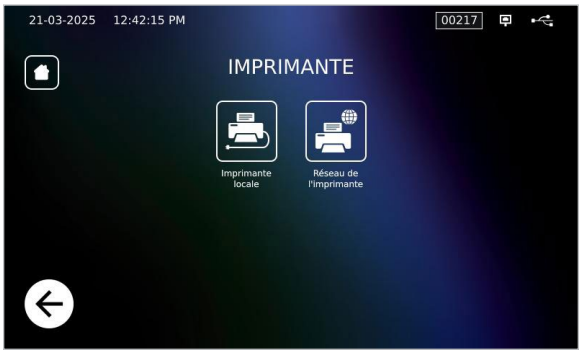

14.4 Lecture d'une impression de cycle

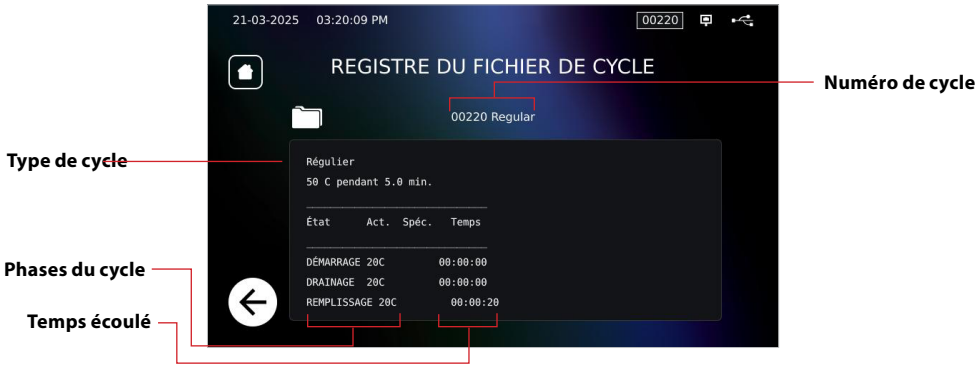

15. Connexion de votre appareil à my.COLTENE

my.COLTENE.com est un portail web réservé aux clients de SciCan. Il connecte votre appareil à un compte de stockage personnalisé basé sur le cloud pour vos enregistrements de cycles et l'accès à de nombreux services d'assistance, y compris des vidéos d'apprentissage, des conseils de dépannage, des manuels d'utilisation et des guides de référence rapide : toutes les informations pertinentes pour les produits que vous possédez.

Connectez-vous à votre compte my.COLTENE ou créez-en un à l'aide de votre adresse électronique et du numéro de série de votre produit. Une fois connecté, votre HYDRIM continuera à stocker les enregistrements de cycle sur votre appareil et conservera une sauvegarde sur le cloud à partir du moment où vous le reliez à votre compte my.COLTENE pour toute la durée de vie de votre appareil.

La façon la plus simple de connecter votre appareil à my.COLTENE est d'utiliser l'assistant de configuration. Il démarre automatiquement lorsque l'appareil est mis sous tension pour la première fois.

Vous pouvez également demander à votre appareil de lancer l'assistant de configuration en sélectionnant ⚙ et en suivant les étapes suivantes :

1. Sélectionnez **SYSTÈME**
2. Sélectionnez **INTRO SETUP**
3. Suivez les instructions de l'assistant de configuration.
4. Lorsque vous arrivez sur l'écran du compte en ligne, sélectionnez **OUI** pour entrer les informations relatives à votre compte. Si **NON**, entrez votre adresse électronique et lancez la procédure d'ouverture de compte. Ouvrez le courriel d'inscription dans votre boite de réception (si vous n'avez pas reçu de courriel de confirmation, regardez dans votre dossier de courrier indésirable). Cliquez sur le lien et suivez les instructions pour créer votre compte my.COLTENE ou ajouter votre HYDRIM à votre compte existant.

Sécurité des données et WiFi

Assurer la sécurité de vos connexions WiFi® est un élément important de la protection des données de votre organisation. Un réseau WiFi utilisant WPA2™ assure à la fois la sécurité (vous pouvez décider qui peut s'y connecter) et la confidentialité (les transmissions ne peuvent pas être lues par d'autres personnes) des communications à mesure qu'elles sont transmises sur votre réseau. Pour une sécurité maximale, votre réseau ne devrait comprendre que les dispositifs équipés de la technologie de sécurité la plus récente : WiFi Protected Access® 2 (WPA2).

Conseils pour sécuriser votre réseau

- Modifiez le nom de réseau (SSID) par défaut.
- Modifiez les données de connexion administratives (nom d'utilisateur et mot de passe) qui contrôlent les paramètres de configuration de votre point d'accès, routeur ou passerelle.
- Activez WPA2-Personal (aussi appelé WPA2-PSK) doté du chiffrement AES.

Déclaration en matière de cybersécurité HYDRIM

Une perturbation du réseau ou un incident de cybersécurité n'empêchera pas cet appareil d'effectuer sa fonction principale, qui est de mener à bien le cycle en cours. De plus, un incident de cybersécurité touchant l'appareil ne cause pas de préjudice direct au patient, car l'appareil n'entre pas en contact avec un patient. Bien que l'appareil enregistre, stocke et envoie (s'il est connecté à un réseau) des informations sur les cycles, aucune donnée du patient n'est stockée sur l'appareil.

La fonctionnalité et le design de l'appareil respectent un certain nombre de mesures supplémentaires d'atténuation des risques en matière de cybersécurité :

- Empêche l'accès non autorisé aux réglages essentiels pour la sécurité.
- Assure que la confidentialité du contenu en maintenant l'intégrité du code, des données et de l'exécution.
- Récupère les capacités ou les services altérés en raison d'un incident de cybersécurité.
- Des méthodes et des contrôles d'authentification sont utilisés pour chaque partie des actifs en communication, comme les sites Web, les serveurs, les systèmes interopérables et les services de stockage dématérialisé (cloud storage).

16. Nettoyage et maintenance

L'HYDRIM est conçu pour ne pas nécessiter de maintenance. Il est toutefois recommandé qu'un technicien agréé effectue un contrôle annuel. Il existe également plusieurs contrôles et procédures de routine que vous devez être en mesure d'effectuer dans le cadre de l'utilisation habituelle de l'HYDRIM.

Ces procédures sont décrites ci-dessous et peuvent être aussi visionnées dans les vidéos d'apprentissage stockées sur votre appareil.

16.1 Accès aux vidéos d'apprentissage

L'HYDRIM dispose de plusieurs vidéos de maintenance et d'installation pour aider les utilisateurs à prendre soin de leur appareil. Ces instructions se trouvent dans le menu PARAMÈTRES.

1. Dans le menu **PARAMÈTRES**, appuyez sur **GÉNÉRAL**
2. Appuyez sur **INSTRUCTIONS**
3. Sélectionnez la vidéo que vous souhaitez visionner.

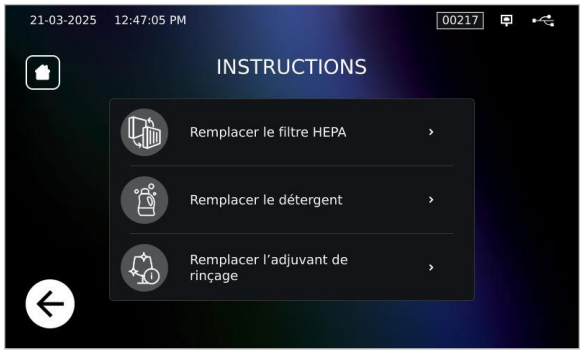

16.2 Remplacement du filtre à air

Lorsque l'alerte ***Rempl. filtre à air*** s'affiche, le filtre HEPA doit être remplacé. Le filtre doit être remplacé tous les 750 cycles de séchage. L'appareil continuera à fonctionner si le filtre n'est pas remplacé, mais les performances de séchage ne seront plus optimales.
Pièce de rechange n° : 01-113277S Filtre à air.

1. Ouvrez la plaque de protection situé sous la porte avant de l'appareil.

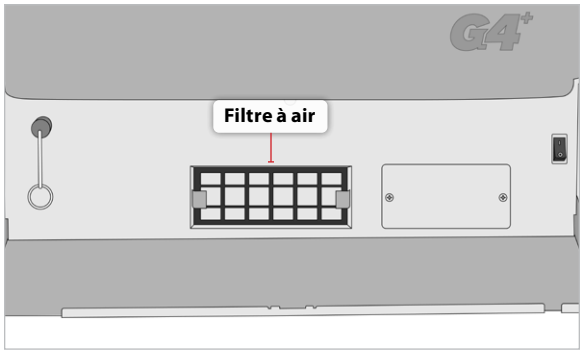

2. Poussez les languettes de retenue pour les écarter.
3. Retirez l'ancien filtre en le tirant par le centre.
4. Installez le nouveau filtre à air en plaçant la flèche dans le 0bon sens puis repoussez les languettes de retenue dans la position initiale.
5. Après avoir remplacé le filtre, allez dans le menu **PARAMÈTRES,** appuyez sur **SYSTÈME** et **MAINTENANCE**. Appuyez sur pour réinitialiser le compteur de séchage.
6. Remettez le compteur de séchage à 750.

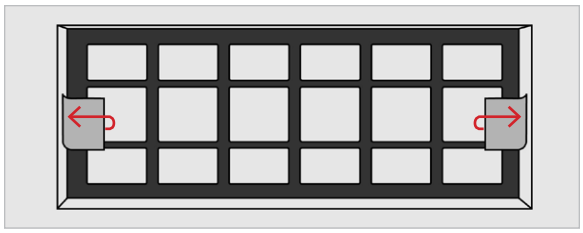

16.3 Entretien du filtre de chambre

Inspectez quotidiennement les filtres ordinaire et fin situés au fond de la chambre pour vérifier qu'il n'y a pas de restes. Nettoyez-les, si nécessaire. Pour nettoyer un filtre, retirez-le (tournez l'écrou métallique situé au centre de l'avant du filtre pour le libérer), rincez-le sous un robinet puis remontez-le. Veillez à ce que le filtre soit fermement fixé dans sa position après l'avoir remonté.

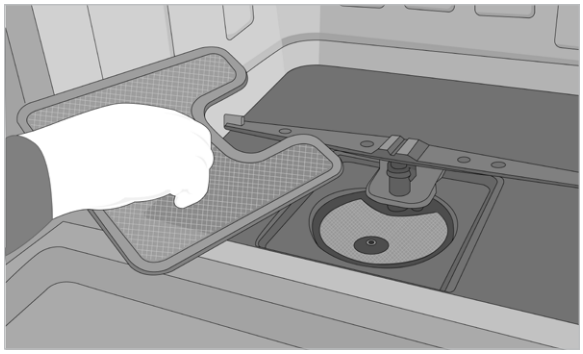

16.4 Entretien du bras de lavage

Les bras de lavage peuvent être retirés pour être nettoyés et inspectés si nécessaire.

Pour retirer le bras supérieur, dévissez le collier.

Pour retirer le bras inférieur, tirez vers le haut.

Rincez sous le robinet, éliminez les obstructions des orifices de sortie puis réassemblez.

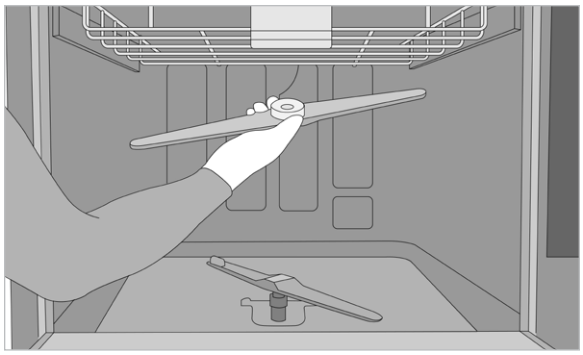

16.5 Nettoyage de l'appareil

L'HYDRIM vous rappellera d'effectuer un cycle de nettoyage tous les 25 cycles. La fréquence de rappel peut être réglée par le technicien. Ce cycle est utilisé pour éliminer périodiquement les dépôts d'eau calcaire sur les parois de la chambre et sur les racks. Le fait de ne pas nettoyer la chambre peut favoriser la corrosion.

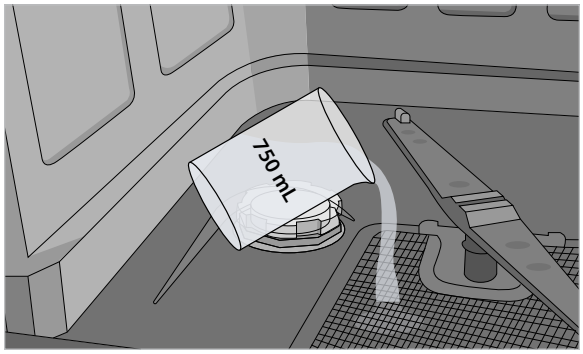

1. Versez 750 millilitres de vinaigre ou d'acide citrique dans une chambre vide (avec les racks) avant de lancer le cycle.
2. Depuis l'écran d'accueil, appuyez sur **PARAMÈTRES** ⚙, puis sur **NETTOYAGE**.
3. Appuyez sur **START**. Un cycle de nettoyage est lancé, comme un cycle de lavage normal.

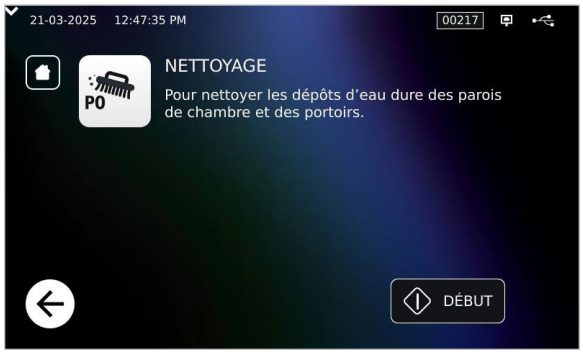

16.6 Alerte de maintenance

Si l'alerte ***Maintenance requise. Appeler un technicien*** apparait, la maintenance annuelle est nécessaire. La maintenance annuelle doit être effectué 365 jours après l'installation initiale ou après la dernière intervention.

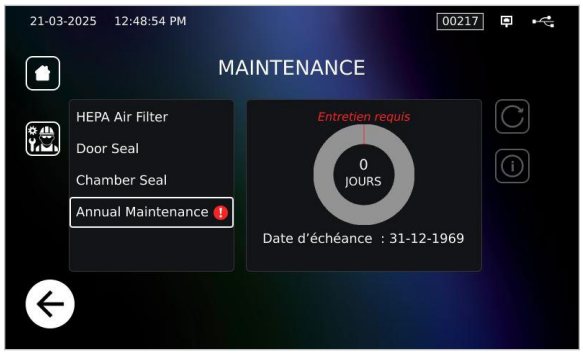

Lorsqu'une alerte de maintenance apparait, vous avez deux possibilités :

OPTION 1 : OK

Appuyez sur **OK** pour effacer le message. Appelez le technicien. Vous pouvez continuer à utiliser votre HYDRIM, mais l'entretien annuel devra être effectué sous peu. Lorsque vous appuyez sur **OK**, le compteur d'alerte de maintenance repart de zéro, que la maintenance ait été ou non effectuée. Lorsqu'un technicien de maintenance a terminé l'intervention, il remet le compteur d'alerte de maintenance à zéro.

OPTION 2 : RAPPEL PLUS TARD

Si vous appuyez sur **RAPPEL PLUS TARD**, l'alerte sera répétée 24 heures plus tard.

17. Tests et validation de l’appareil

Les paragraphes suivants décrivent la maintenance régulière recommandée à l'utilisateur et aux techniciens pour le laveur HYDRIM.

NOTES IMPORTANTES :

- Ce document décrit les exigences minimales à respecter pour que l'équipement fonctionne conformément aux spécifications. Dans certaines régions, des documents d'orientation locaux/nationaux peuvent exiger des essais supplémentaires. Veuillez contacter votre revendeur ou les autorités médicales locales pour plus de détails.
- L'installation, la mise en service et la maintenance annuelle DOIVENT être effectués par des techniciens agréés. Le fait de ne pas entretenir convenablement cet équipement peut invalider les résultats des tests décrits ci-dessous.

Les protocoles de tests périodiques recommandés sont énumérés dans le tableau ci-dessous :

Quand	Qui	Quels tests
Lors de l'installation	Technicien agréé	Tests de mise en service et d'installation conformément au document d'installation fourni avec l'appareil. Première validation si la réglementation locale l'exige.
Tests et contrôles quotidiens	Utilisateur	Contrôle de la rotation du bras de lavage. Vérification de l'étanchéité de la porte. Vérification du support de charge. Vérification et nettoyage des filtres de la chambre. Examen visuel (inspection à l’aide d’un instrument grossissant) de chaque charge pour détecter la présence de souillure résiduelle.
Une fois par mois	Utilisateur	Contrôle du verrouillage des portes
Annuellement	Technicien agréé	Revalidation si les réglementations locales l'exigent. Maintenance annuelle comme indiquée dans le manuel d'entretien.

17.1 Tests à effectuer par l'utilisateur

Vérification du verrouillage de la porte

Ce test permet de s'assurer que la porte ne peut pas être ouverte pendant qu'un cycle est en cours ou qu'un cycle ne démarre pas si la porte est ouverte. Pour ce test, essayez d'ouvrir la porte à l'aide de la poignée immédiatement après le début d'un cycle. **Attention : n'effectuez pas cette opération** lorsque les bras de lavage tournent et/ou que la température de l'eau est supérieure à la température ambiante. La porte ne doit pas s'ouvrir. Lorsque vous essayez de démarrer un cycle avec la porte ouverte, le cycle ne doit pas démarrer. Si l'appareil échoue à ce test, cessez immédiatement de l'utiliser et appelez votre revendeur pour une intervention technique.

Vérification de l'étanchéité de la porte

Vérifiez visuellement l'absence de restes ou d'usure sur le joint de la porte. Si le joint est usé ou endommagé, appelez votre revendeur pour une intervention technique.

Vérification du support de charge

Vérifiez visuellement que les supports de charge (charriots) ne sont pas usés ou endommagés et que les patins se déplacent librement sur toute leur plage.

Vérification du filtre de la chambre

Retirez le filtre pour contrôler visuellement et nettoyer comme décrit dans la section 6.4.

Vérification de la charge

Inspectez visuellement chaque charge pour vérifier qu'il n'y a pas de souillure résiduelle. Les laveurs sont conçus pour garantir que les surfaces des instruments sont exemptes de restes susceptibles de compromettre le processus de stérilisation. Un contrôle visuel des instruments traités dans chaque charge doit être effectué avant la stérilisation pour s'assurer que rien n'est n'est resté sur chaque instrument.

Si des restes sont encore visibles, l'instrument ne doit pas être considéré comme propre et doit être retraité dans l'HYDRIM avant d'être stérilisé.

NOTE : certains matériaux qui durcissent, comme les ciments et les composites, ne seront pas enlevés par l'HYDRIM s'il s'en trouve fixé sur les instruments. Si l'on constate la présence de ces matériaux sur un instrument, il peut être nécessaire de les enlever à l'aide d'un abrasif.

17.2 Indicateurs de test de lavage

Les indicateurs de test de lavage (WTI) sont utilisés pour le contrôle de routine du processus de nettoyage dans les laveurs d'instruments. Ils constituent une méthode fiable et reproductible pour vérifier régulièrement les performances de votre processus de lavage automatisé. Les WTI sont spécifiquement conçus pour les appareils HYDRIM avec solution HIP.

Conformez-vous aux directives règlementaires locales pour connaitre la fréquence requise pour la vérification du lavage.

Lors de l'utilisation d'un WTI dans l'HYDRIM 112W, placez l'indicateur sur le porte-instruments du bas.

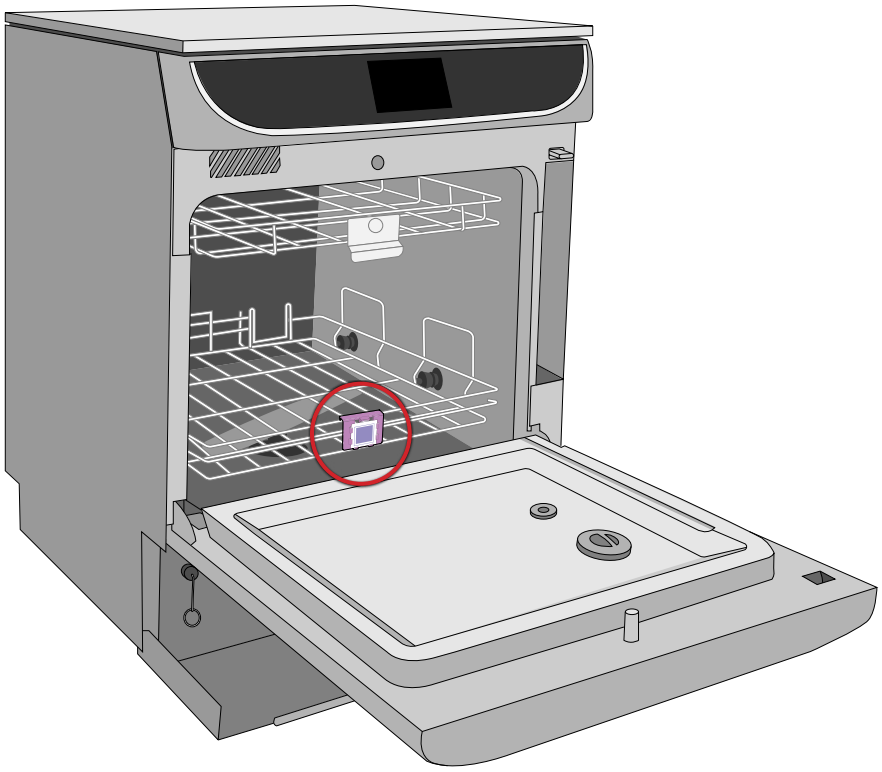

18. Dépannage

Lorsque l'HYDRIM détecte une condition en dehors de la plage de fonctionnement normale, il signale une anomalie de cycle. Appuyez sur le message d'anomalie pour voir l'action corrective suggérée avant de faire appel au technicien.

Problème	Cause possible	Ce que vous pouvez vérifier avant d'appeler le technicien
Pas d'alimentation électrique	Problème de cordon d'alimentation ou d'alimentation principale	Vérifiez que l'appareil est branché sur une prise de courant correctement mise à la terre et que le cordon d'alimentation est bien fixé à l'arrière de l'appareil. Essayez une autre prise de courant. Mettez l'appareil hors tension pendant 10 secondes, puis remettez-le sous tension. Vérifiez l'état du disjoncteur ou du fusible de la ligne principale.
L'heure et la date sont incorrectes	L'appareil a été transporté dans un autre fuseau horaire.	L'heure et la date sont réglées à la date de fabrication mais n'ont pas été adaptées pour le nouveau fuseau horaire. Voir la section 12. Vue d'ensemble des réglages de base.
L'écran tactile est vide/obscur	Défaut de raccord à l'alimentation électrique.	Vérifiez la source d'alimentation.
X rouges en regard de Réseau et Internet sur l'écran Connectivité.	L'appareil n'est pas connecté à Internet.	S'il est censé être connecté à un réseau mais qu'un X est affiché, c'est que l'appareil ne parvient pas à acquérir une adresse IP. Pour résoudre le problème, essayez les solutions suivantes : › Vérifiez que le routeur fonctionne correctement. › Vérifiez le câble LAN (essayez un nouveau câble si possible). › Assurez-vous que votre routeur attribue automatiquement des adresses IP. Renouvelez l'adresse IP en suivant les étapes suivantes : › Appuyez sur l'icône réseau. Appuyez sur configuration IP. Appuyez sur RENOUVELLER IP.
Aucun cycle n'est enregistré dans la mémoire de l'appareil.	Problème de configuration de la carte logique.	Vérifiez le numéro de série de l'appareil pour s'assurer qu'il a été correctement mis à jour après l'entretien de la carte logique. Si le numéro de série est composé de zéros, appelez votre revendeur. Retirez la clé USB de l'appareil et vérifiez sur votre ordinateur si les enregistrements des cycles ont été stockés.
Les instruments ne sont pas propres	Mauvaise sélection du cycle, restes dans la chambre	Ne surchargez ni les cassettes ni les paniers d'instruments. Ne chargez pas trop de cassettes dans l'HYDRIM. Utilisez le cycle intensif pour les cassettes et les instruments à charnières. Vérifiez l'absence de saletés dans les filtres et les bras de lavage.
La porte ne peut pas être ouverte	Le cycle n'est pas terminé. Le cycle a été interrompu et l'appareil n'a pas fini de se vider.	Appuyez sur l'icône de verrouillage de la porte. Mettez l'appareil hors tension, puis remettez-le sous tension pour le réinitialiser. Utilisez le déverrouillage d'urgence de la porte (voir section 11.8)
Les cycles durent trop longtemps	L'eau chaude entrante n'est pas assez chaude.	Vérifiez que la température de l'eau chaude entrante se situe dans la plage recommandée. Vérifiez que les tuyaux chauds et froids ne sont pas inversés.
Alerte [pas de détergent] bien qu'il y ait encore beaucoup de produits chimiques dans le sachet	Tuyau du détergent	Vérifiez que les tuyaux de produits chimiques ne font pas de coudes. Vérifiez l'étanchéité du capuchon. Réinstallez la solution chimique (voir section 8.1)

Problème	Cause possible	Ce que vous pouvez vérifier avant d'appeler le technicien
« Maintenance requise. Appelez un technicien »	365 jours ou 1000 cycles se sont écoulés depuis le dernier entretien annuel	Appelez pour la maintenance annuelle. Appuyez sur RAPPEL PLUS TARD pour que l'alerte soit répétée dans 24 heures. Appuyez sur OK pour redémarrer le compteur pour 365 jours ou 500 cycles supplémentaires. Voir section 16.6.
« Remplacer le filtre à air »	Il y a eu 750 cycles de séchage depuis le remplacement du filtre HEPA	Si le filtre HEPA a été remplacé et que l'alerte continue d'apparaitre, réinitialisez le compteur de séchage. Voir section 16.2.
« Filtre à air manquant. Installer le filtre »	Le capteur ne détecte pas le filtre HEPA	Vérifiez que le filtre HEPA est correctement installé (avec la flèche dans la bonne position). Voir section 16.6.
Perte d'une clé USB contenant toutes les données de cycle.		L'appareil stocke tous les cycles pendant sa durée de vie. La clé USB sert de sauvegarde. **1.** Insérez le nouveau périphérique USB. **2.** Sélectionnez l'icône USB. **3.** Sélectionnez les informations de cycle. **4.** Dans l'écran des informations de cycle, sélectionnez l'icône USB en haut à droite. **5.** Sélectionnez Copier et tout l'historique des cycles effectués avec l'appareil sera copié sur le nouveau périphérique.

19. Arrêt prolongé, déconnexion et élimination

19.1 Arrêt prolongé – Utilisation du mode suspension d'activité (« Vacation mode »)

Si vous devez préparer l'appareil à une période prolongée où il n'est pas utilisé (pendant une semaine ou plus), le système de détergent doit être vidangé puis rincé à l'eau. Cela empêchera tout détergent résiduel dans le tuyau de sécher et de l'obstruer.

Activation du mode suspension d'activité

Pour activer le mode vacances, appuyez sur **PARAMÈTRES**, puis sur **SYSTÈME** et enfin sur **MODE VACANCES**.

Les écrans d'instructions interactifs de l'appareil vous guideront tout au long du processus de déconnexion du détergent et de remplissage du réservoir de détergent avec de l'eau.

Désactivation du mode suspension d'activité

Lorsque l'appareil est en mode suspension d'activité et que vous appuyez sur l'écran, il vous sera demandé si vous désirez désactiver le mode suspension d'activité.

Si **OUI** le capuchon de détergent est fixé à un sachet de détergent et appuyez sur OUI pour le désactiver.

Si **NON** appuyez sur NON et vous pourrez accéder à l'écran LCD pendant que l'appareil reste en mode suspension d'activité.

19.2 Déconnexion de l'HYDRIM

Lorsqu'un technicien débranche l'appareil, il effectue généralement les étapes suivantes :

1. Activation du mode suspension d'activité pour vidanger le bac et ajouter de l'eau au système de détergent.
2. Déconnexion de l'appareil de l'alimentation électrique.
3. Fermeture des vannes d'arrêt d'eau.
4. Déconnexion du raccord de vidange du côté de la vidange.
5. Déconnexion des raccords d'alimentation en eau du côté de l'alimentation.
6. Retrait de l'appareil avec précaution, avec les tuyaux d'alimentation en eau et de vidange qui se trouvent derrière.

19.3 Élimination des emballages et mise hors service des unités

Un laveur d'instruments mis définitivement hors service ne doit pas être jeté avec les ordures ménagères. Cette pratique est potentiellement dangereuse pour les personnes et l'environnement. Il a été utilisé dans un établissement de soins de santé. Il présente donc un risque infectieux potentiel. Il contient également plusieurs matériaux recyclables qui peuvent être extraits et réutilisés dans la fabrication d'autres produits. Contactez votre municipalité pour connaitre ses politiques et programmes concernant l'élimination des appareils électroniques.

20. Pièces détachées et accessoires

01-117498S	Chariot supérieur
01-117499S	Chariot inférieur
01-117489S	Support pour 10 cassettes
01-109966S	Panier avec couvercle
01-109967S	Panier d'hygiène
01-117500	Rack inférieur
01-107240	Panier 2000
01-107241	Panier 5000
01-117492	Support pour 5 cassettes
01-117490	Panier pleine grandeur
01-117494	Support central
01-117495	Panier long
01-117493	Demi-support central
01-110409S	Support pour instruments à charnière
01-117496	Support pour instruments verticaux
01-117497	Panier pour petit items
01-113547	Panier avec couvercle
01-113546	Panier d'hygiène
CS-HIPT	Solution de nettoyage HIP (4 x 1,75 L)
01-112594S	Sel adoucisseur d'eau
01-108305S	Kits d'analyse de l'eau
WTI-SK	Indicateur de test de lavage – kit de démarrage
WTI-RK	Indicateur de test de lavage – kit de recharge
8OZPLUS	STAT-DRI PLUS 8 oz. bouteille avec bouchon
32OZPLUS	STAT-DRI PLUS 32 oz. bouteille de recharge
01-113277S	Filtre HEPA

21. Garantie limitée

Pendant une période de deux ans, le fabricant légal garantit que l'HYDRIM, lorsqu'il est fabriqué à l'état neuf et non utilisé, ne tombera pas en panne au cours d'une utilisation normale en raison de défauts de matériaux et de fabrication n'étant pas dus à un abus apparent, à une mauvaise utilisation ou à un accident. En cas de panne due à de tels défauts au cours de cette période, les recours exclusifs seront la réparation ou le remplacement, selon notre choix et sans frais, de toute(s) pièce(s) défectueuse(s), à condition que nous en soyons informés par écrit dans les trente (30) jours suivant la date de la panne et que la(les) pièce(s) défectueuse(s) nous soit(nt) renvoyée(s) en port payé.

Cette garantie sera considérée comme validée si le produit est accompagné de la facture d'achat originale du revendeur agréé et que cette facture identifie l'article par son numéro de série et indique clairement la date d'achat. Aucune autre validation ne sera acceptée. Après un an, toutes nos garanties et autres obligations relatives à la qualité du produit seront présumées avoir été satisfaites de manière concluante, toute responsabilité à cet égard prendra fin et aucune action ou violation d'une telle garantie ou obligation ne pourra être engagée contre nous par la suite.

Toute garantie expresse non prévue dans le présent document et toute garantie ou représentation implicite quant aux performances, ainsi que tout recours en cas de rupture de contrat qui, en l'absence de cette disposition, pourrait découler d'une implication, d'une application de la loi, d'une coutume commerciale ou d'un usage commercial, y compris toute garantie implicite de qualité marchande ou d'adéquation à un usage particulier en ce qui concerne tous les produits que nous fabriquons, est exclue et rejetée par nous.

Pour enregistrer la garantie de votre produit auprès de **SciCan**, rendez-vous sur le site **www.scican.com** cliquez sur le pays approprié, puis sur l'onglet « Enregistrez votre garantie ».

22. Spécifications

Dimensions et poids de la machine	
Hauteur	82 cm – 85 cm / 32,3 in – 33,5 in
Largeur	60 cm / 23,6 in
Profondeur	60 cm / 23,6 in
Profondeur avec porte ouverte	120 cm / 47,2 in
Dégagement requis en haut, sur les côtés et à l'arrière	>1 cm / >0,4 in
Poids de l'appareil (vide)	65 kg / 143 lbs
Poids de l'appareil à pleine charge en fonctionnement	90 kg/ 198 lbs
Chargement	
Poids de la charge maximale du charriot supérieur	5 kg / 11 lbs
Poids maximal de la charge charriot inférieur	20 kg / 44 lbs
Eau	
Raccordements à l'eau chaude et à l'eau froide	G 3/4"
Consommation maximale d'eau par cycle	(P3) 24 L / 6,3 gal (6L / 1,6 gal par phase du cycle)
Pression de l'eau à l'entrée	1 – 10 bar / 14,5 – 145 psi
Température maximale de l'eau chaude entrante	60°C / 140°F
Dureté maximale de l'eau	30,3dH, 31,6 US GPG, 540 PPM
Conductivité maximale de l'eau	844 µS/cm Plage de PH >6,8 et < 8,5
Capacité de sel adoucisseur d'eau	0,5 kg / 1,1 lb
Évacuation	
Raccord	3/4"
Débit d'eau maximal vers l'évacuation	47L / 12,4 gal par min
Température maximale d'évacuation de l'eau vers l'égout	95°C / 203°F
Séchage	
Système de séchage	Chauffage – 1 kW
Électricité (pour les modèles 60 Hz) (Voir la plaque des numéros de série pour les exigences spécifiques à la sortie)	
Tension	208V-240V ~ ±10%, monophasé
Fréquence	60 Hz
Courant	12 A
Disjoncteur	15 A
Charge nominale	2,5 kW – 2,9 kW
Environnement de travail et détergent	
Classe de protection	Classe I
Degré de pollution des équipements	Degré de pollution 2
Catégorie d'installation de l'équipement	Catégorie d'installation II
Humidité relative maximale	80% pour une température allant jusqu'à 31°C/88°F 50% pour des températures jusqu'à 40°C/104°F
Plage de température de fonctionnement	5°C-40°C 41°-104°F
Altitude maximale	2000 m 6562 pieds
Alimentation électrique	+/- 10% de la valeur nominale
Exigences en matière de détergent	Solution unique – Produit chimique HIP uniquement
Consommation de détergent par cycle	72 ml (lavage 1,2% à 50°C)
Bruit en fonctionnement	65 dB